SawStop®

Système de guide T-Glide™

Série II professionnelle

MANUEL D'UTILISATION

Garantie

SawStop garantit à l'acheteur au détail initial un nouveau système de guide T-Glide - Série II professionnelledu distributeur agréés de SawStop que le système de guide sera exempt de défauts de matériaux et de fabrication pendant UN (1) AN à compter de la date d'achat. SawStop garantit à l'acheteur au détail initial un nouveau modèle remis à neuf, de démonstration ou de plancher de système de guide T-Glide - Série II professionnelle du distributeur agréé de SawStop que le système de guide sera exempt de défauts de matériaux et de fabrication pendant SIX (6) MOIS à compter de la date d'achat.

Cette garantie ne s'applique pas aux défauts résultant d'une mauvaise utilisation, d'un abus, d'une négligence, d'accidents, d'une usure normale, d'une réparation ou altération non autorisée, ou d'un manque d'entretien. Cette garantie est annulée si le système de guide ou une partie du système de guide est modifiée sans l'autorisation écrite préalable de SawStop, LLC, ou si le système de guide est situé ou a été utilisé en dehors du pays où le distributeur agréé SawStop auprès duquel le système de guide a été acheté réside.

Veuillez communiquer avec SawStop pour profiter de cette garantie. Si SawStop détermine que le système de guide présente un vice de matériau ou de fabrication et qu'elle n'est pas due à un mauvais usage, un abus, une négligence, des accidents, une usure normale, une réparation ou une modification non autorisée, ou un manque d'entretien, SawStop, à ses frais, sur preuve d'achat, envoyez les pièces de rechange au premier acheteur nécessaire pour remédier au défaut. SawStop réparera également le système de guide à condition qu'il soit renvoyé à SawStop, port payé, avec preuve d'achat et pendant la période de garantie.

SawStop décline toute autre garantie expresse ou implicite, y compris la qualité marchande et l'adéquation à un usage particulier. SawStop ne peut être tenu responsable en cas de mort, de blessures corporelles ou corporelles, de dommages indirects, consécutifs, éventuels ou spéciaux résultant de l'utilisation du système de guide.

Cette garantie vous accorde des droits spécifiques légaux. Vous pouvez avoir d'autres droits qui varient d'un état à l'autre.

Sécurité

1. Vous DEVEZ installer un guide de refente avant d'utiliser cette scie. L'utilisation de la scie sans guide de refente pourrait entraîner des blessures graves.

2. N'effectuez jamais une opération de déchirure à main levée, sous peine de blessures graves.

3. Utilisez toujours un bâton poussoir ou un bloc de poussée lorsque votre main s'approche à moins de 6 pouces de la lame. Toute tentative d'utiliser le guide de refente pour des coupes étroites sans bâton poussoir ou bloc de poussée pourrait entraîner des blessures graves.

4. N'utilisez pas le guide à onglets pour effectuer des coupes longitudinales.

5. Lorsque vous effectuez des coupes en biseau, utilisez le guide uniquement du côté droit de la lame de la scie pour éviter qu'elle ne touche éventuellement le guide. Le frein s'active si la lame de scie en rotation entre en contact avec le métal dans le guide.

Déballer votre système de guide T-Glide

Lorsque vous déballez votre scie, assurez-vous d'avoir tous les composants ci-dessous pour votre système de guide spécifique. Le système de guide T-Glide - Série II professionnelle est disponible en système de 36 po et de 52 po. Bien que les composants illustrés ci-dessous proviennent du système de 52 po, les composants du système de 36 po sont similaires.

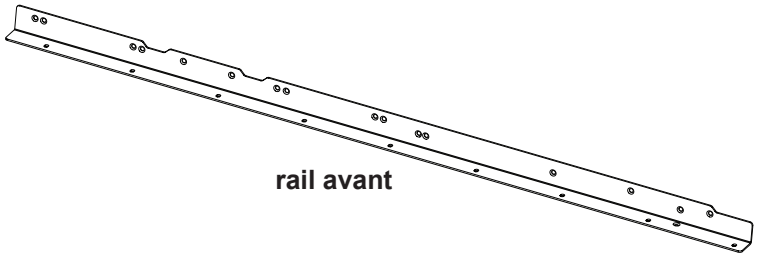

rail avant

Patte de soutien (deux)

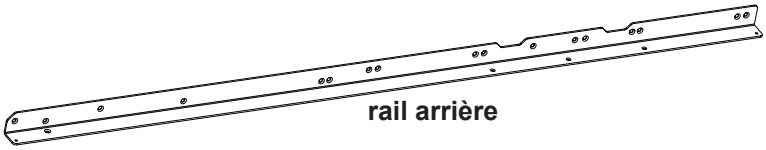

rail arrière

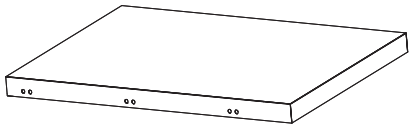

table à rallonge

tube frontal

Support de jambe (deux)

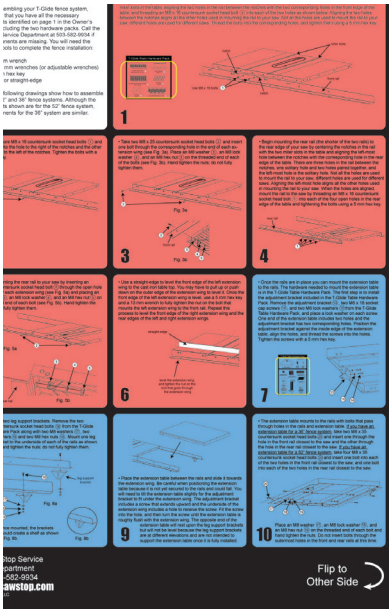

affiche des instructions d'installation

poignée de clôture

clôture de T-Glide

Tournevis hexagonal à rotule 5 mm

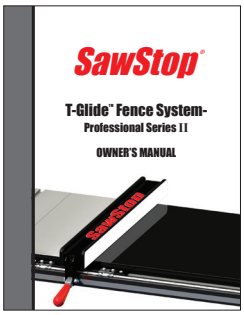

le manuel du propriétaire

Clé hexagonale 5 mm

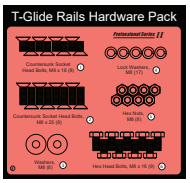

pack matériel

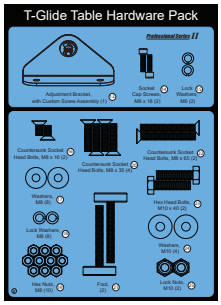

pack matériel

Installer votre système de guide T-Glide

Remarque: Votre scie doit être entièrement assemblée avant d'installer le système de guide.

Avant de commencer à installer le système de guide, localisez le rail avant, le rail arrière et l'emballage de quincaillerie pour rails T-Glide (illustrée à droite). Tout le matériel nécessaire à l'installation des rails se trouve dans l'emballage de quincaillerie pour rails T-Glide et est livré dans le boîtier de clôture T-Glide. Pour identifier facilement le matériel utilisé dans chacune des étapes suivantes, les différents éléments matériels sont numérotés sur l'emballage de quincaillerie et sur les figures. S'il vous manque l'emballage de quincaillerie pour rails T-Glide, l'emballage de quincaillerie pour table T-Glide ou l'un des composants du système de guide indiqués à la page 1, appelez le service après-vente SawStop au 503 582-9934.

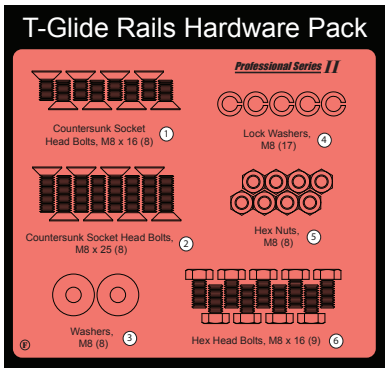

Vous aurez également besoin des outils suivants pour compléter l'assemblage du guide:

- une clé de 13 mm
- deux clés de 17 mm (ou clés à molette)
- une clé hexagonale de 5 mm
- un niveau ou un bord droit

Remarque: Les dessins ci-dessous montrent l'assemblage des systèmes de clôture de 36 po et de 52 po. Bien que les composants illustrés proviennent du système de 52 po, ceux du système de 36 po sont similaires.

Les directives d'installation des rails sur une scie sur table SawStop professionnelle sont différentes de celles d'un banc de scie SawStop. Les directives d'installation de la table de rallonge sont les mêmes pour la scie sur table professionnelle et le banc de scie.

Si vous avez une scie sur table SawStop professionnelle

- commencez à la page 3.

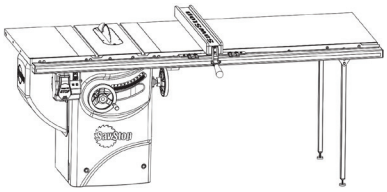

Si vous avez un banc de scie SawStop

- commencez à la page 8.

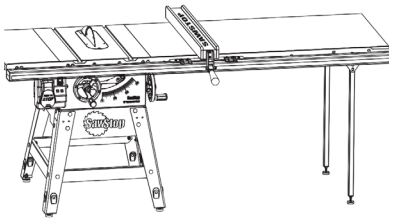

Installer votre système de guide T-Glide

1. Commencez à monter le rail avant (le plus long des deux rails) sur le bord avant de votre scie en centrant les crans dans le rail avec les deux fentes à onglets de la table, en alignant les deux trous du rail entre les crans aux trous correspondants dans le bord avant de la table et vissez un boulon fraisé à tête creuse M8 x 16 dans chaque trou (voir Fig. 1). L'alignement des deux trous entre les crans aligne tous les autres trous utilisés pour le montage du rail sur votre scie. Tous les trous ne sont pas utilisés pour monter le rail sur votre scie; différents trous sont utilisés pour différentes scies. Vissez les boulons dans les trous correspondants et serrez-les à l'aide d'une clé hexagonale de 5 mm.

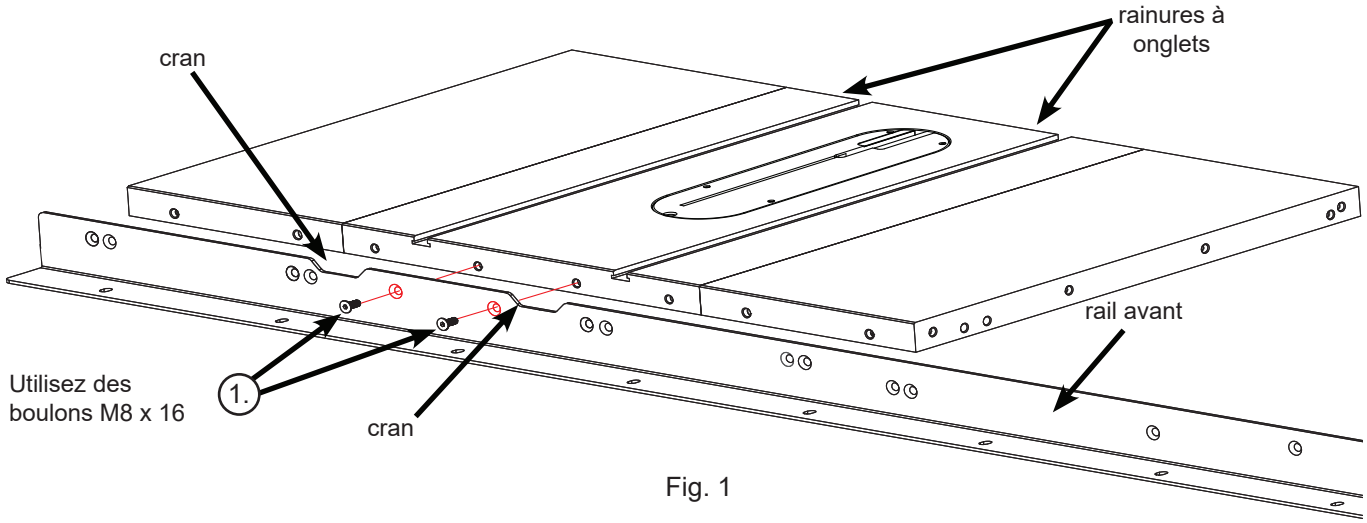

Fig. 1

Installer votre système de guide T-Glide

Scie sur table professionnelle

2. Prenez deux autres boulon fraisé à tête creuse M8 x 16 et vissez-en une dans le trou situé à droite des crans et l'autre dans celui situé à gauche des crans (voir Fig. 2). Serrer les vis avec une clé hexagonale de 5 mm.

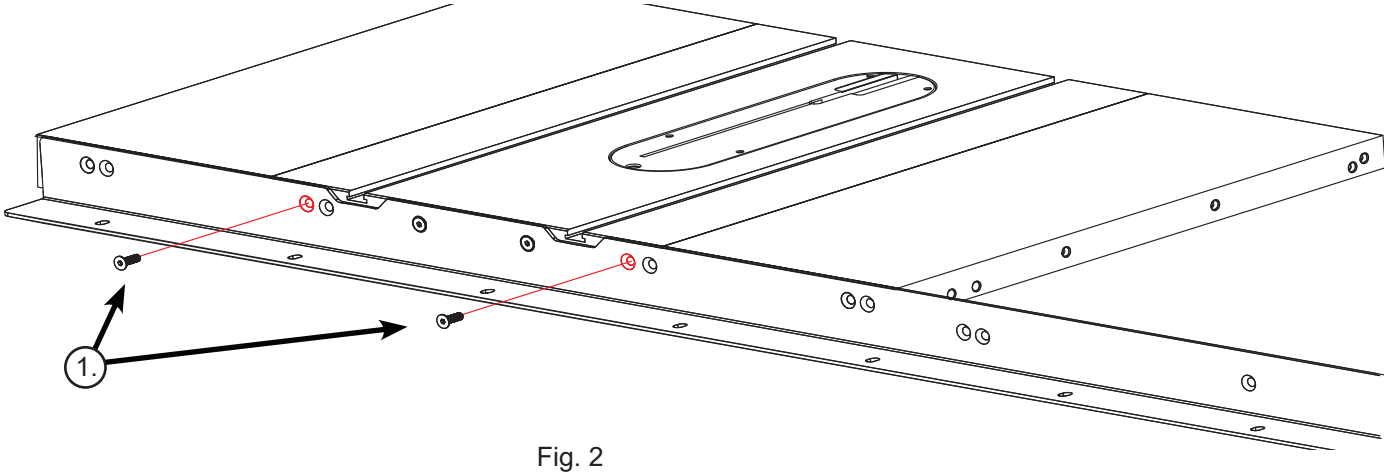

Fig. 2

Installer votre système de guide T-Glide

Scie sur table professionnelle

3. Prenez deux boulons fraisés à tête taraudeuse M8 x 25 et insérez un boulon dans le trou correspondant à l'extrémité de chaque aile de rallonge (voir Fig. 3a). Placez une rondelle M8, une rondelle de blocage M8 et un écrou hexagonal M8 sur l'extrémité filetée de chacun des boulons (voir Fig. 3b). Serrez les écrous à la main; ne les serrez pas complètement.

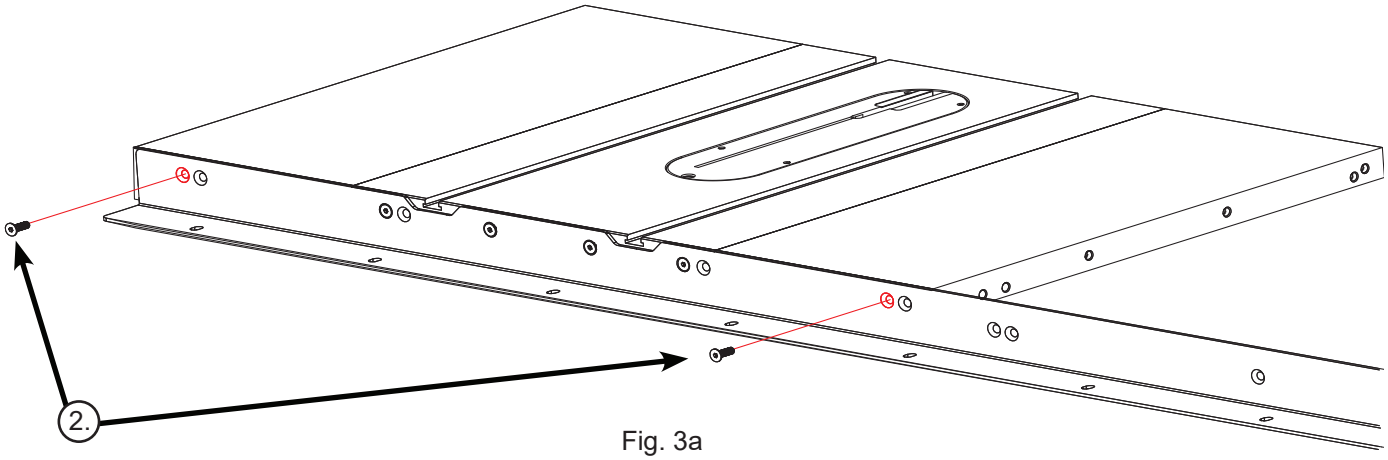

Fig. 3a

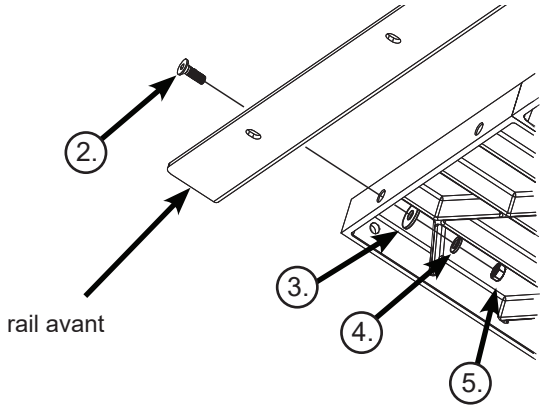

Fig. 3b

Installer votre système de guide T-Glide

Scie sur table professionnelle

4. Commencez à monter le rail arrière (le plus court des deux rails) sur le bord arrière de votre scie en centrant les crans dans le rail avec les deux fentes à onglets de la table, en alignant le trou situé le plus à gauche entre les crans au trou correspondant dans le bord arrière de la table. Il y a trois trous dans le rail entre les crans, un trou solitaire et deux trous appariés, et le trou le plus à gauche est le trou solitaire. Tous les trous ne sont pas utilisés pour monter le rail sur votre scie; différents trous sont utilisés pour différentes scies. L'alignement du trous le plus à gauche aligne tous les autres trous utilisés pour le montage du rail sur votre scie. Lorsque les trous sont alignés, montez le rail sur la scie en vissant un boulon fraisé à tête creuse M8 x 16 dans chacun des quatre trous ouverts du bord arrière de la table et serrez les boulons avec une clé hexagonale de 5 mm.

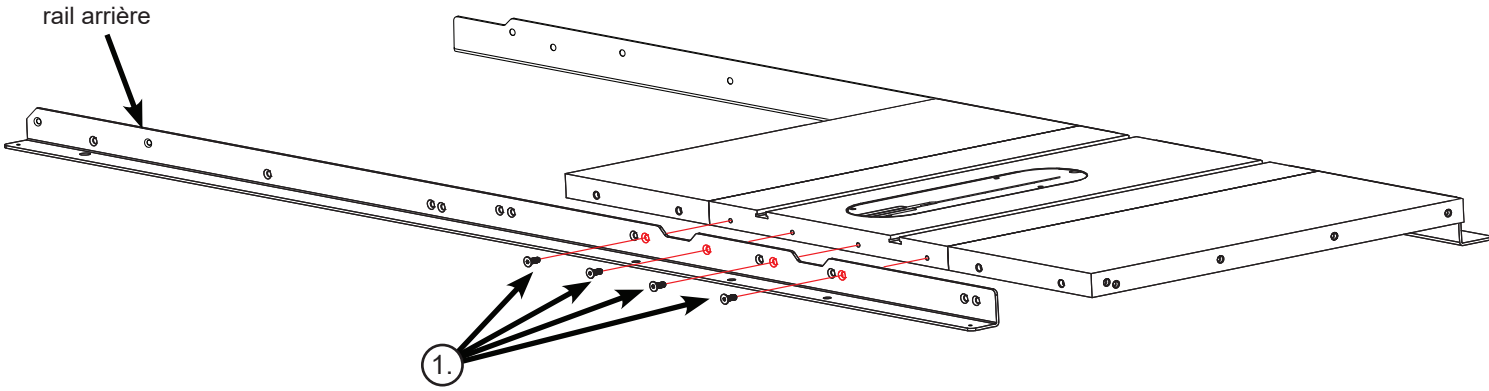

Fig. 4

5. Terminez le montage du rail arrière sur votre scie en insérant un boulon fraisé à tête creuse M8 x 25 dans le trou ouvert à l'extrémité de chaque aile de rallonge (voir Fig. 5a) et placez une rondelle M8, une rondelle de blocage M8 et un écrou hexagonal M8 sur l'extrémité filetée de chaque boulon (voir Fig. 5b). Serrez les écrous à la main; ne les serrez pas complètement.

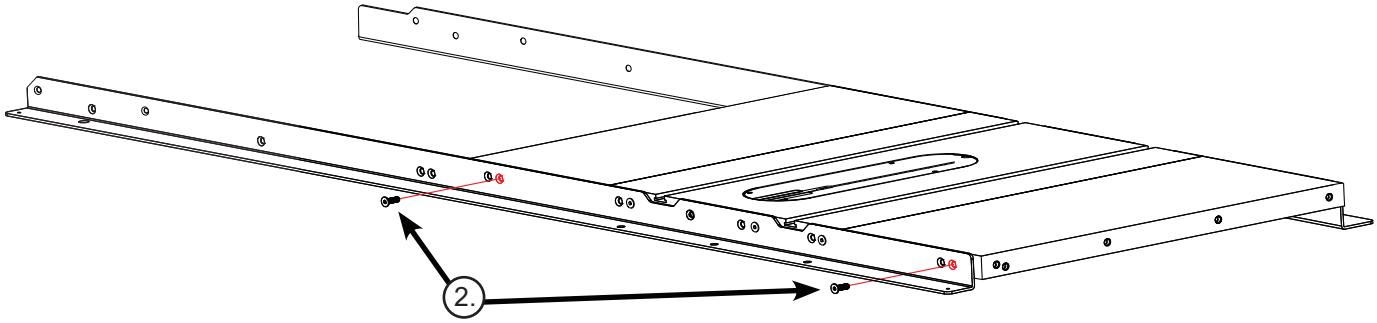

Fig. 5a

Installer votre système de guide T-Glide

Scie sur table professionnelle

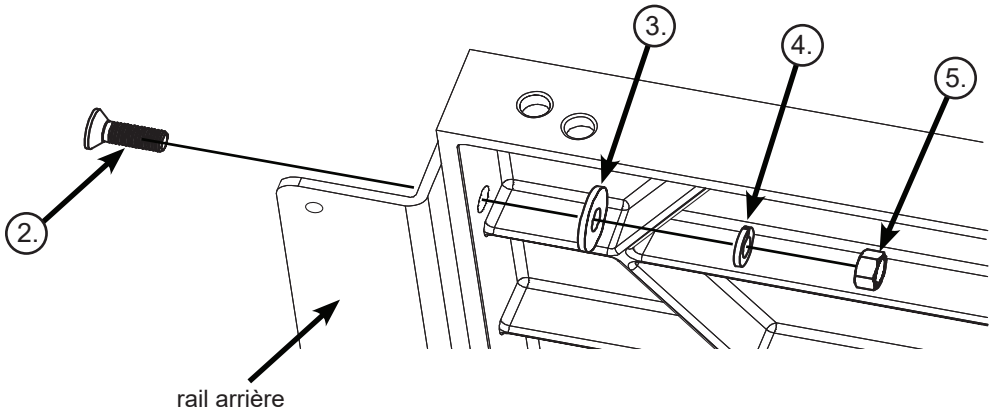

Fig. 5b

6. Utilisez un bord droit pour niveler le bord avant de l'aile de rallonge gauche au dessus de la table en fonte (voir Fig. 6). Il se peut que vous ayez à tirer ou à pousser sur le bord extérieur de l'extension pour la mettre à niveau. Une fois le bord avant de l'aile de rallonge gauche de niveau, utilisez une clé hexagonale de 5 mm et une clé de 13 mm pour serrer complètement l'écrou sur le boulon qui fixe l'aile de rallonge gauche au rail avant. Répétez cette procédure pour mettre à niveau le bord avant de l'aile de rallonge droite et les bords arrière des ailes de rallonge gauche et droite.

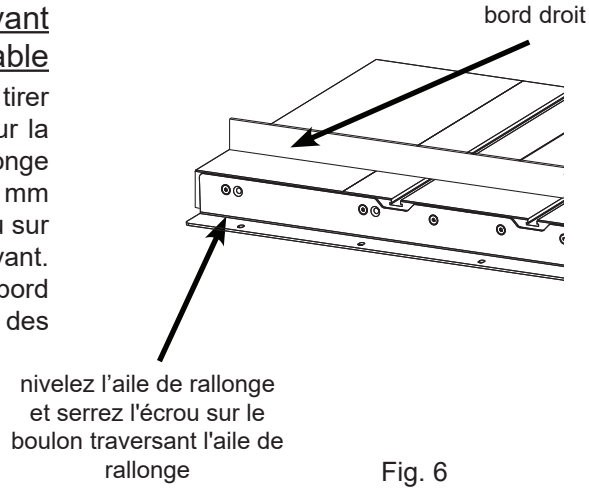

Fig. 6

Installer votre système de guide T-Glide

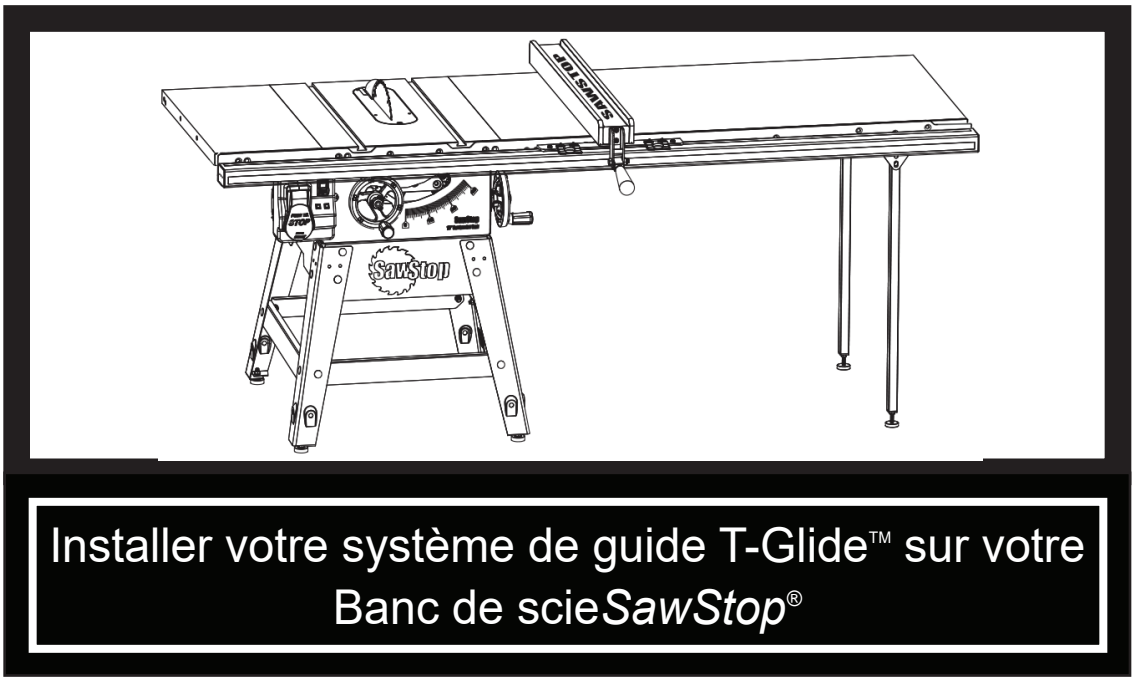

1. Commencez à monter le rail avant (le plus long des deux rails) sur le bord avant de votre scie en centrant les crans dans le rail avec les deux fentes à onglets de la table, en alignant les deux trous du rail entre les crans aux trous correspondants dans le bord avant de la table et insérez un boulon fraisé à tête creuse M8 x 25 dans chaque trou (voir Fig. 1a. L'alignement des deux trous entre les crans aligne tous les autres trous utilisés pour le montage du rail sur votre scie. Tous les trous ne sont pas utilisés pour monter le rail sur votre scie; différents trous sont utilisés pour différentes scies. Insérez les boulons un à un, en plaçant une rondelle M8 et une rondelle de blocage M8 sur l'extrémité filetée de chaque boulon, puis en vissant un écrou hexagonal M8 (voir Fig. 1b). Serrez les écrous à la main; ne les serrez pas complètement.

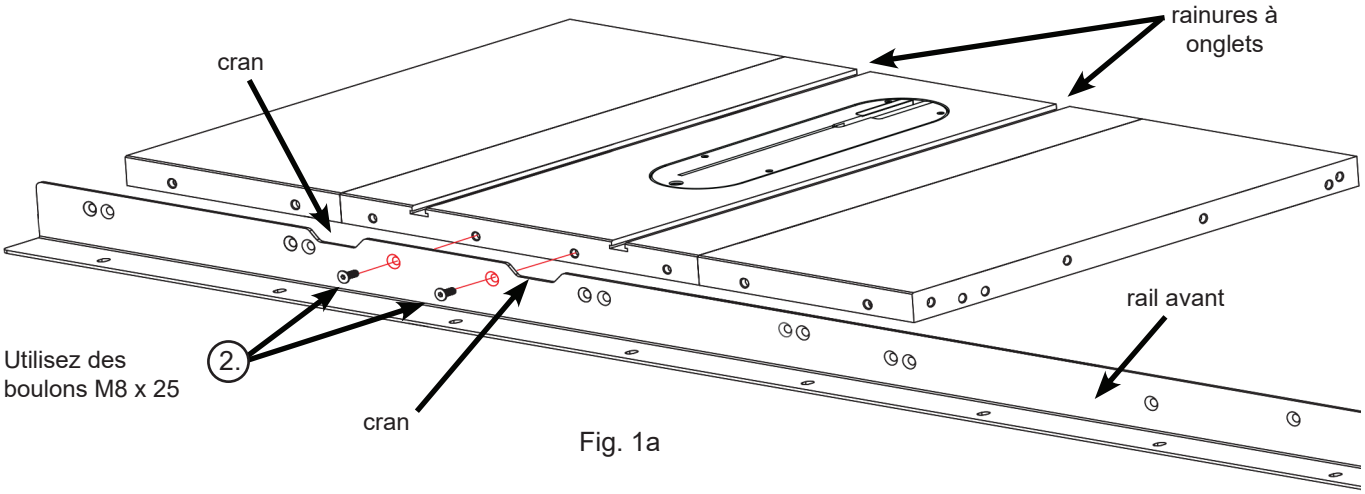

Fig. 1a

Installer votre système de guide T-Glide

Banc de scie

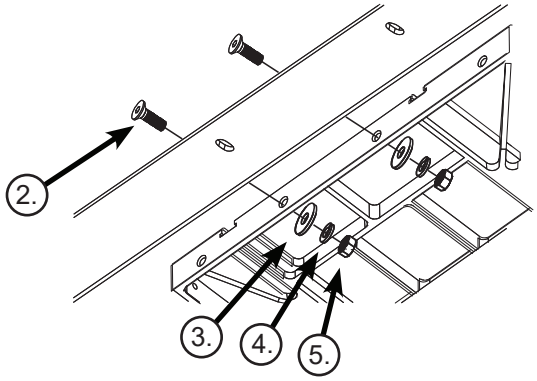

Fig. 1b

2. Prenez quatre autres boulons fraisés à tête taraudeuse M8 x 25 et insérez-les dans les quatre trous ouverts du rail avant et de la table (voir Fig. 2a). Placez une rondelle M8 et une rondelle de blocage M8 sur l'extrémité filetée de chacun des boulons, puis vissez un écrou hexagonal M8 sur chaque boulon (voir Fig. 2b). Serrez les écrous à la main; ne les serrez pas complètement.

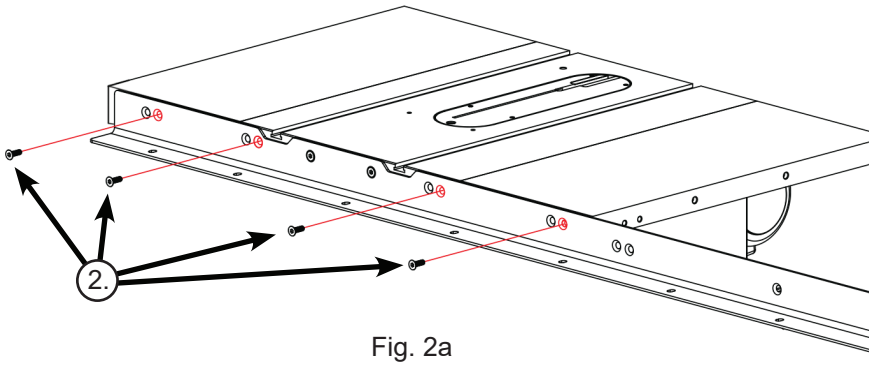

Fig. 2a

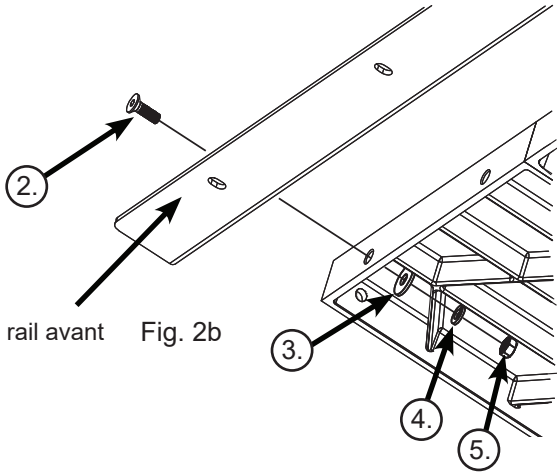

Fig. 2b

Installer votre système de guide T-Glide

Banc de scie

3. Les trous dans le bord avant de la table et les extensions sont légèrement plus larges que les boulons qu'ils reçoivent pour vous permettre de niveler le rail avant et les extensions jusqu'au sommet de la table. Alignez le haut du rail avant au bord inférieur du biseau sur le bord avant de la table (voir Fig. 3). Utilisez une clé hexagonale de 5 mm et une clé de 13 mm pour serrer complètement les écrous au dos des quatre boulons qui traversent le dessus de la table. Ne serrez pas les écrous sur les boulons qui traversent les ailes de rallonge.

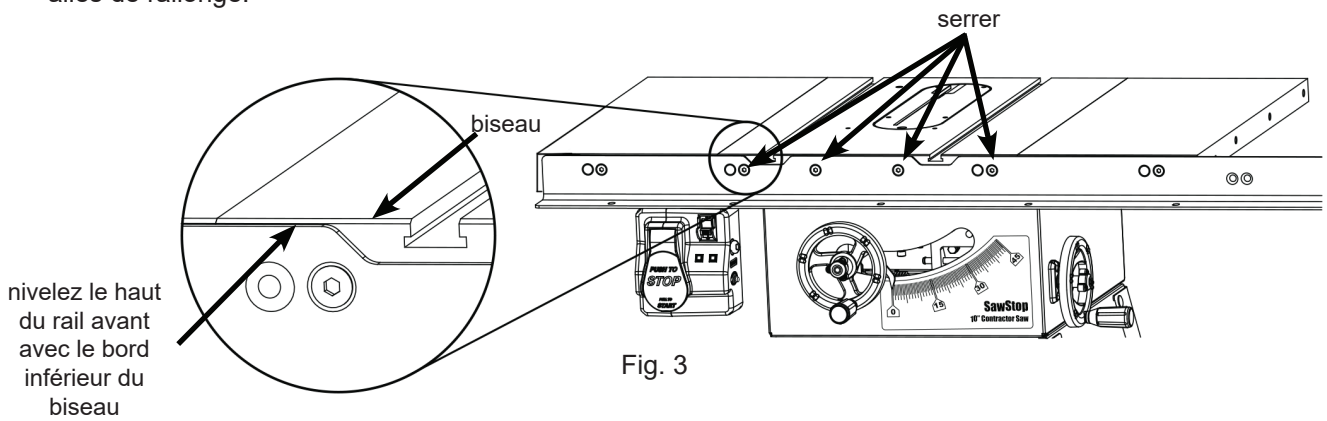

Fig. 3

4. Commencez à monter le rail arrière (le plus court des deux rails) sur le bord arrière de votre scie en centrant les crans dans le rail avec les deux fentes à onglets de la table, en alignant le trou situé le plus à gauche entre les crans au trou correspondant dans le bord arrière de la table. Il y a trois trous dans le rail entre les crans, un trou solitaire et deux trous appariés, et le trou le plus à gauche est le trou solitaire. Tous les trous ne sont pas utilisés pour monter le rail sur votre scie; différents trous sont utilisés pour différentes scies. L'alignement du trous le plus à gauche aligne tous les autres trous utilisés pour le montage du rail sur votre scie. Lorsque les trous sont alignés, montez le rail sur la scie en vissant un boulon fraisé à tête creuse M8 x 16 dans chacun des quatre trous ouverts du bord arrière de la table et serrez les boulons avec une clé hexagonale de 5 mm (voir Fig. 4).

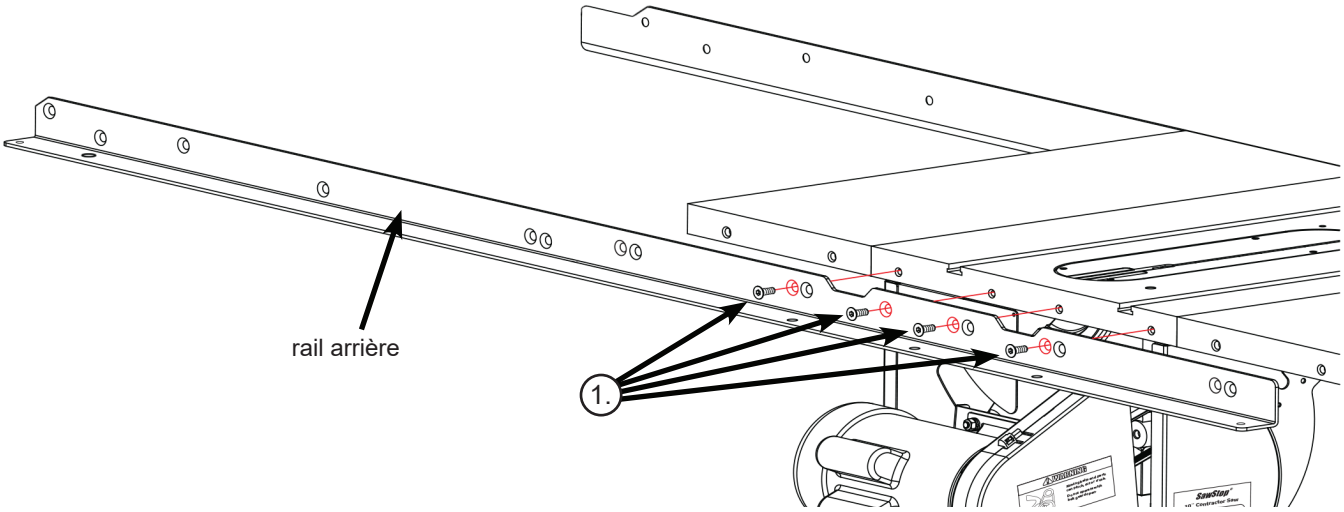

Fig. 4

Installer votre système de guide T-Glide

Banc de scie

5. Terminez le montage du rail arrière sur votre scie en insérant un boulon fraisé à tête creuse M8 x 25 dans le trou ouvert à l'extrémité de chaque aile de rallonge (voir Fig. 5a) et placez une rondelle M8, une rondelle de blocage M8 et un écrou hexagonal M8 sur l'extrémité filetée de chaque boulon (voir Fig. 5b). Serrez les écrous à la main; ne les serrez pas complètement.

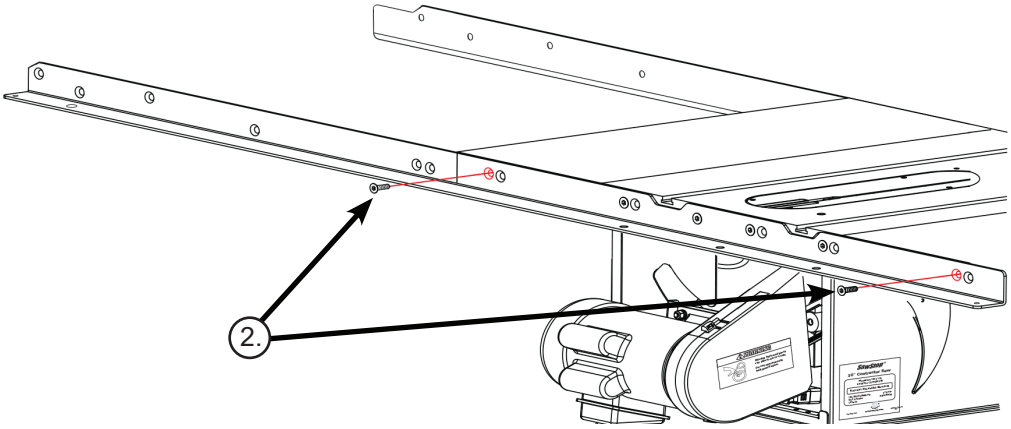

Fig. 5a

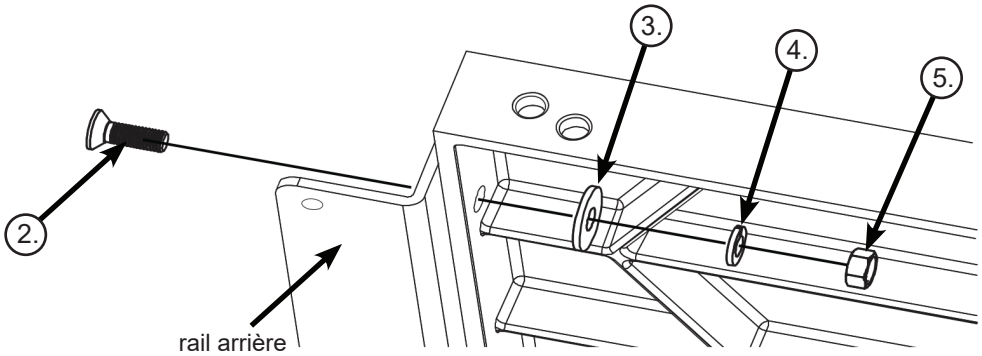

Fig. 5b

6. Utilisez un bord droit pour niveler le bord avant de l'aile de rallonge gauche au dessus de la table en fonte (voir Fig. 6). Il se peut que vous ayez à tirer ou à pousser sur le bord extérieur de l'extension pour la mettre à niveau. Une fois le bord avant de l'aile de rallonge gauche de niveau, utilisez une clé hexagonale de 5 mm et une clé de 13 mm pour serrer complètement l'écrou sur le boulon qui fixe l'aile de rallonge gauche au rail avant. Répétez cette procédure pour mettre à niveau le bord avant de l'aile de rallonge droite et les bords arrière des ailes de rallonge gauche et droite.

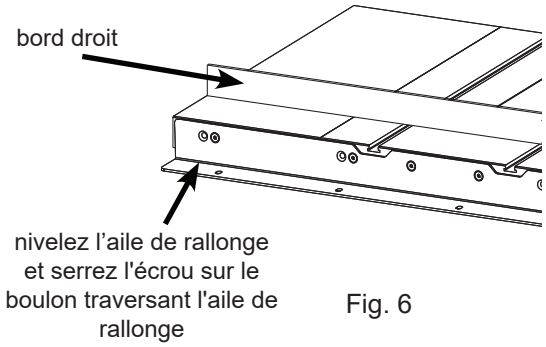

Fig. 6

Installer votre système de guide T-Glide

7. Une fois les rails en place, vous pouvez monter la table de rallonge sur les rails. Le matériel nécessaire pour monter la table de rallonge sur les rails se trouve dans la trousse de matériel de la table T-Glide illustré ci-dessous.

Les directives d'installation de la table de rallonge et du guide (étape 7 - 22) sont les mêmes pour la scie sur table professionnelle et le banc de scie.

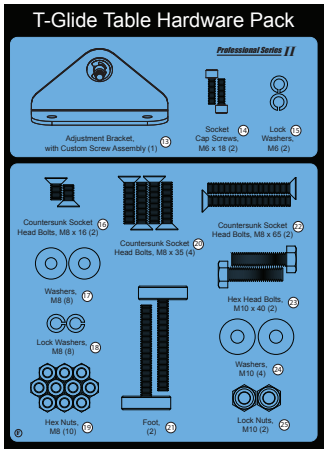

La première étape du montage de la table de rallonge consiste à installer le support de réglage inclus dans la dans l'emballage de quincaillerie de la table T-Glide. Retirez le support de réglage, les deux vis à six pans creux M6 x 18 et les deux rondelles de blocage M6 de la trousse de matériel de la table T-Glide et placez une rondelle de blocage sur chaque vis. Une extrémité de la table de rallonge comprend deux trous et le support de réglage possède deux trous correspondants. Positionnez le support de réglage contre le bord intérieur de la table de rallonge, alignez les trous et vissez les vis dans les trous (voir Fig. 7). Serrez les vis avec une clé hexagonale de 5 mm.

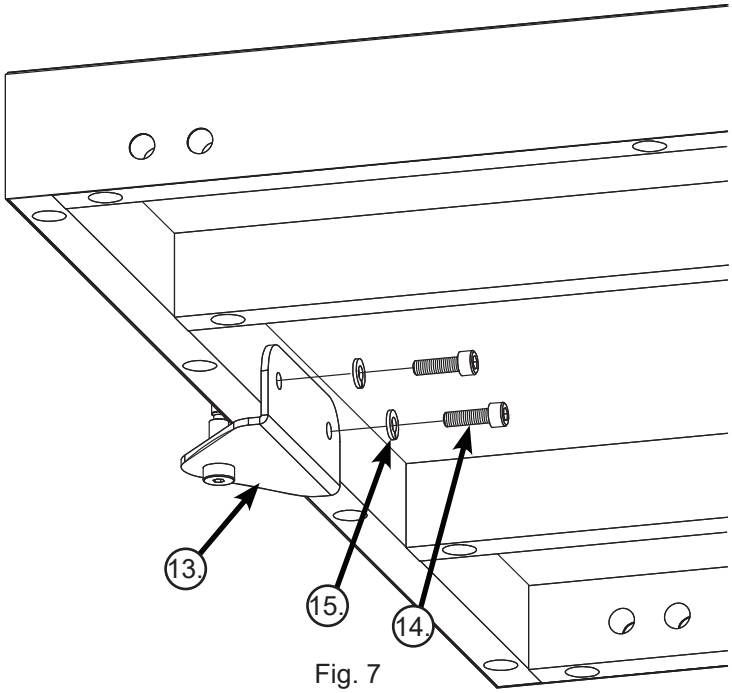

Fig. 7

<u>REMARQUE</u> : Le support de réglage est conçu pour les ailes en fonte uniquement.
Si vous avez un banc de scie avec des ailes estampillées, vous pouvez ignorer cette étape et passer à l'étape 8.

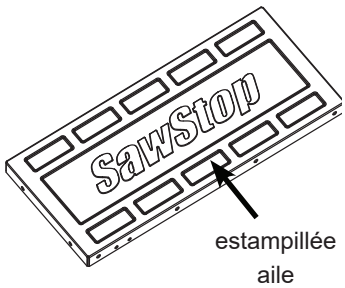

Installer votre système de guide T-Glide

8. Localisez les deux supports de pied. Retirez les deux boulons fraisés à tête creuse M8 x 20 de l'emballage de quincaillerie de table T-Glide ainsi que deux rondelles M8, deux rondelles de blocage M8 et deux écrous hexagonaux M8. Montez un support de pied sur le dessous de chacun des rails, comme indiqué sur la Fig. 8a. Serrez les écrous à la main; ne les serrez pas complètement.

   Une fois montés, les supports doivent créer une étagère, comme indiqué dans la vue rapprochée de la Fig. 8b ci-dessous.

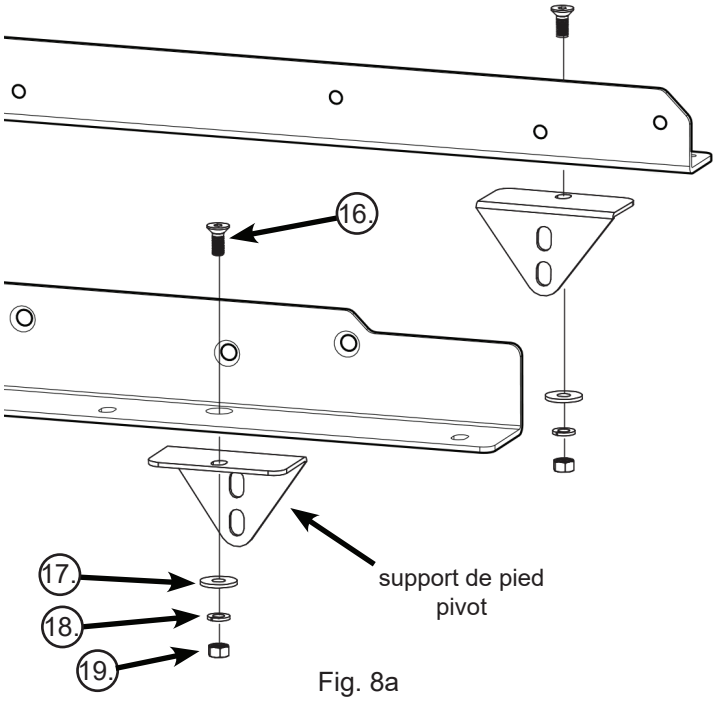

Fig. 8a

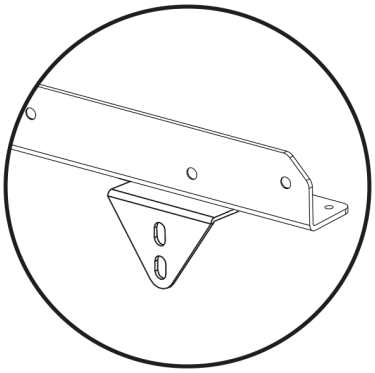

Fig. 8b

9. Placez la rallonge entre les rails et faites-la glisser vers l'aile de rallonge (voir Fig. 9). Soyez prudent lorsque vous positionnez la table de rallonge, car elle n'est pas encore fixée aux rails et pourrait tomber. Vous devrez incliner légèrement la table de rallonge afin que le support de réglage s'adapte sous l'aile de rallonge. Le support de réglage comprend une vis qui se prolonge vers le haut et la face inférieure de la rallonge comprend un trou pour recevoir la vis. Insérez la vis dans le trou, puis tournez-la jusqu'à ce que la table de rallonge soit plus ou moins à plat avec l'aile de rallonge. L'extrémité opposée de la table de rallonge reposera sur les supports du support de pied, mais ne sera pas de niveau, car les supports de pied se trouvent à des altitudes différentes et ne sont pas destinés à supporter la table de rallonge une fois qu'elle est complètement installée.

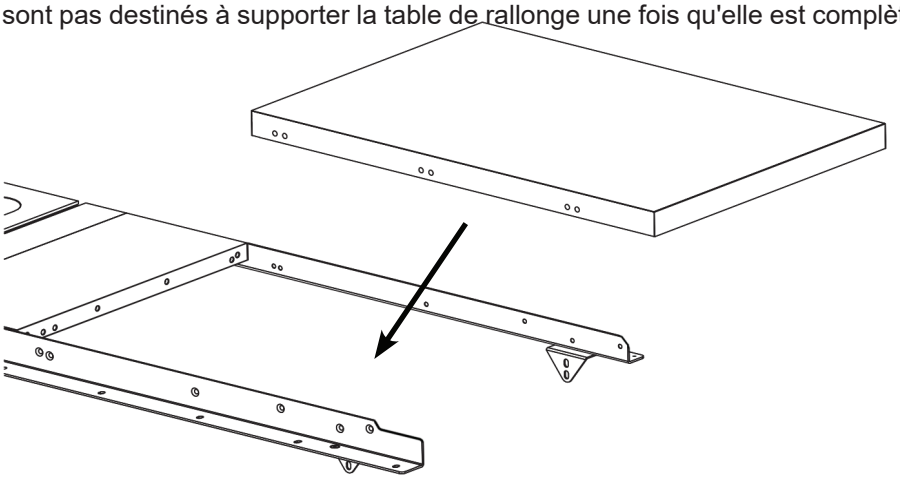

Fig. 9

Installer votre système de guide T-Glide

10. La table de rallonge se monte sur les rails à l'aide de boulons traversant les trous des rails et de la table de rallonge (voir Fig. 10). Si vous avez une table de rallonge pour un système de guide de 36 po, prenez deux boulons à tête à douille à empreinte cruciforme M8 x 35 et insérez-en un dans le trou du rail avant le plus proche de la scie et l'autre dans le trou du rail arrière le plus proche de la scie. Si vous avez une table de rallonge pour un système de guide de 52 po, prenez quatre boulons fraisés à tête creuse à empreinte cruciforme M8 x 35 et insérez un boulon dans chacun des deux trous de la traverse avant le plus proche de la scie et un boulon dans chacun des deux trous dans le rail arrière le plus proche de la scie.

Placez une rondelle M8, une rondelle de blocage M8 et un écrou hexagonal M8 sur l'extrémité filetée de chacun des boulons, et serrez les écrous à la main. N'insérez pas de boulon dans les trous les plus extérieurs des rails avant et arrière pour le moment.

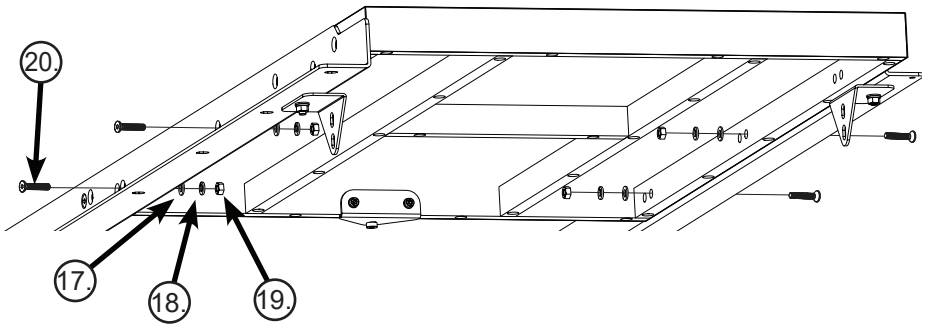

Fig. 10

11. Localisez les deux pieds de soutien et retirez-les de l'emballage de quincaillerie de la table T-Glide avec deux écrous hexagonaux M8. Vissez un écrou hexagonal M8 sur la tige filetée de chaque pied de sorte que l'écrou se trouve près de la base en caoutchouc, puis enfilez le pied dans le bas du pied de soutien aussi loin que possible (voir Fig. 11).

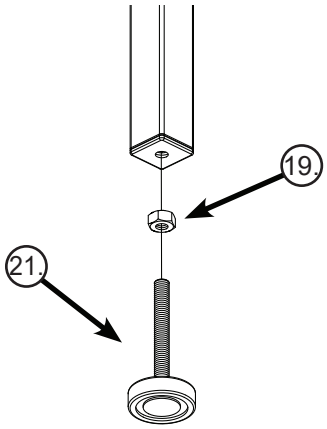

Fig. 11

12. Les pattes de support se fixent aux extrémités extérieures des rails et de la table de rallonge à l'aide de vis à tête de douille à empreinte cruciforme M8 x 65. Alignez le trou supérieur d'un pied de soutien au trou le plus extérieur de la traverse avant et le trou supérieur du deuxième pied de soutien au trou le plus extérieur de la traverse arrière Assurez-vous que les pieds sont placés contre l'intérieur de la table de rallonge. Insérez un boulon M8 x 65 dans les trous des rails, de la rallonge et des pieds. Placez une rondelle M8 et une rondelle de blocage M8 sur l'extrémité filetée de chacun des boulons, puis vissez un écrou hexagonal M8 sur chaque boulon (voir Fig. 12). Serrez les écrous à la main; ne les serrez pas complètement.

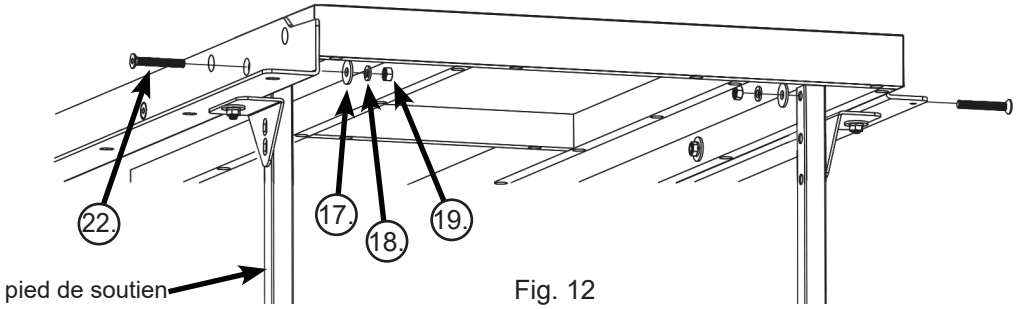

Fig. 12

Installer votre système de guide T-Glide

13. Fixez chaque pied de soutien au support de pied correspondant à l'aide d'un boulon à tête hexagonale M10 x 40, de deux rondelles M10 et d'un écrou de blocage M10, comme indiqué sur la Fig. 13, et serrez complètement les vis à l'aide de deux clés de 17 mm. Notez que les supports de pied sont alignés aux différents trous des pattes avant et arrière, car ils se trouvent à des élévations différentes.

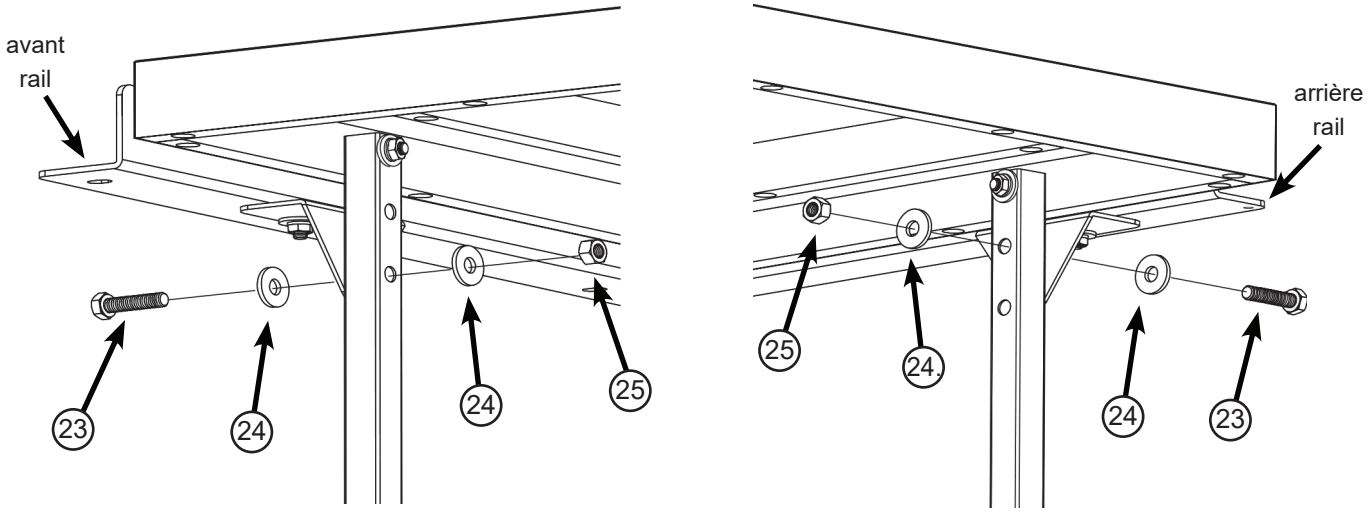

Fig. 13

14. Utilisez un bord droit pour niveler le bord avant de l'aile de rallonge gauche au dessus de la table en fonte (voir Fig. 14). Il se peut que vous ayez à tirer ou à pousser sur la table de rallonge pour la mettre à niveau. Une fois le bord avant de la table de rallonge de niveau, utilisez une clé hexagonale de 5 mm et une clé de 13 mm pour serrer complètement les écrous sur les boulons le long du rail avant. Répétez le processus pour niveler le bord arrière de la table de rallonge. De plus, s(16)ez complètement les boulons qui fixent les supports du support de pied aux rails avant et arrière (boulons à l'étape 8).

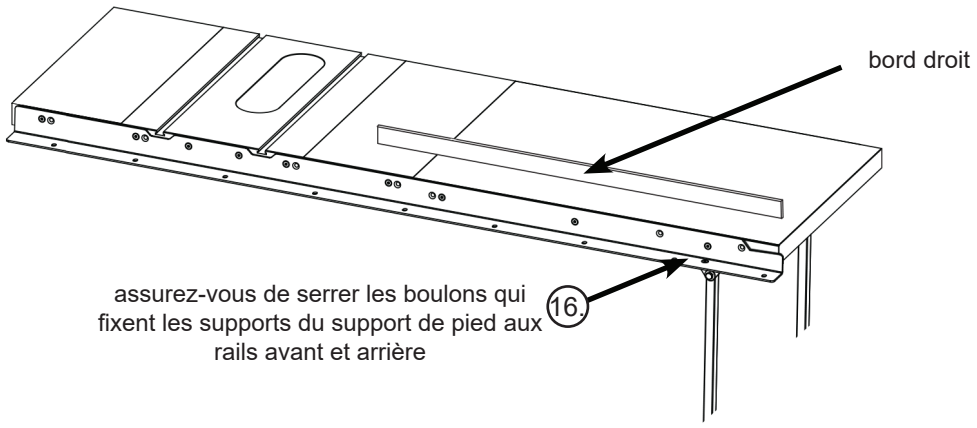

Fig. 14

Installer votre système de guide T-Glide

15. Placez le bord droit dans le sens de la longueur au milieu de la table (voir Fig.15a) et nivelez le milieu de l'extension en tournant la vis du support de réglage avec une clé hexagonale de 5 mm (voir Fig.15b).

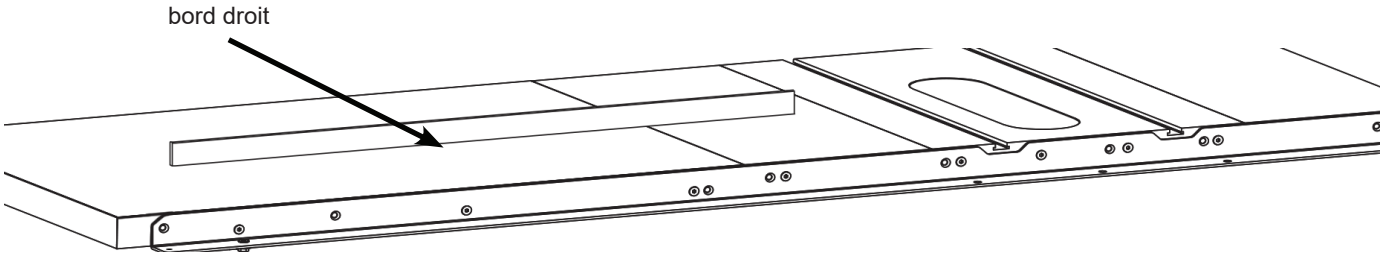

Fig. 15a

REMARQUE : Le support de réglage est conçu pour les ailes en fonte uniquement.
Si vous avez un banc de scie avec des ailes estampillées, vous pouvez ignorer cette étape et passer à l'étape 16.

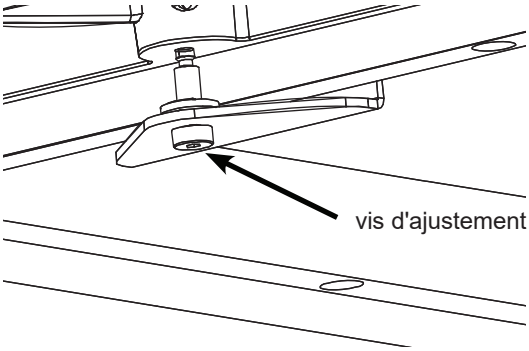

Fig. 15b

16. Tournez le pied au bas de chaque pied de soutien pour ajuster sa position jusqu'à ce qu'elle soit fermement en contact avec le sol. Une fois le pied en contact avec le sol, serrez complètement l'écrou hexagonal contre le bas de le pied à l'aide d'une clé de 13 mm (voir Fig.16).

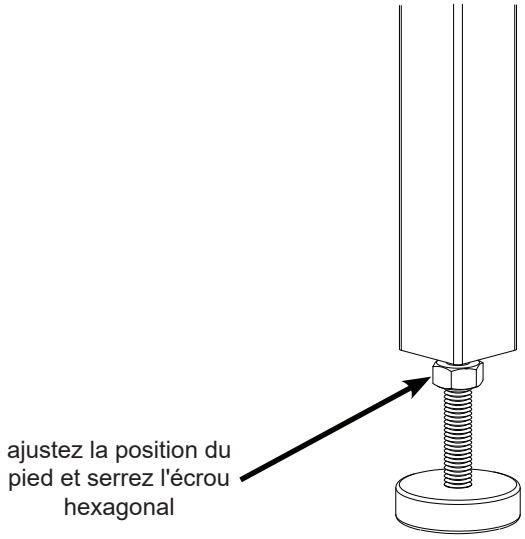

Fig. 16

Installer votre système de guide T-Glide

17. Localisez le tube avant et l'emballage de quincaillerie pour les rails T-Glide. Si vous avez un système de guide de 36 po, retirez sept vis à tête hexagonale M8 x 16 et sept rondelles de blocage M8 de l'emballage de quincaillerie pour les rails T-Glide. Si vous avez un système de guide de 52 po, retirez neuf vis à tête hexagonale M8 x 16 et neuf rondelles de blocage M8 de la de l'emballage de quincaillerie pour les rails T-Glide. Positionnez le tube sur le rail avant avec les règles vers le haut et la règle de 12 pouces à gauche. Les surfaces du tube et du rail recouvertes de poudre peuvent être glissantes. Veillez donc à ce que le tube ne tombe pas du rail. Alignez les trous du rail avec ceux du bas du tube. Placez une rondelle de blocage M8 sur chaque boulon à tête hexagonale M8 x 16, et insérez les boulons dans le rail et dans les trous filetés au bas du tube (voir Fig. 17). Serrez les écrous à la main; ne les serrez pas complètement.

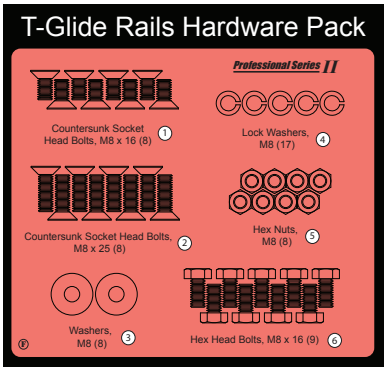

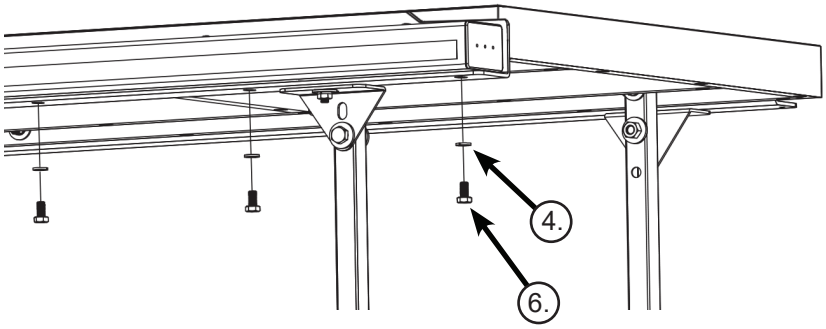

Fig. 17

18. Localisez la clôture et la poignée de clôture rouge. Vissez la poignée dans la serrure à came située à l'avant du guide (voir Fig. 18).

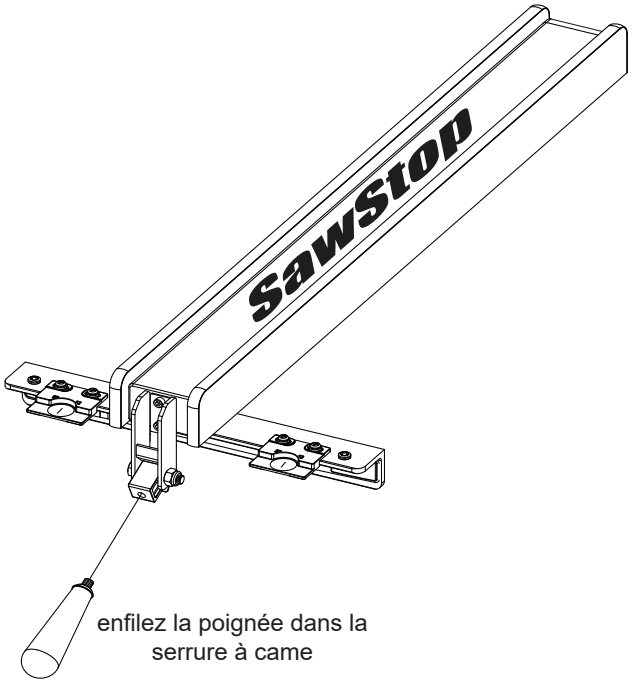

Fig. 18

Installer votre système de guide T-Glide

19. Les trous au bas du rail avant sont surdimensionnés pour vous permettre de régler la position du tube sur le rail. Pour placer le tube dans la bonne position, tirez d'abord le tube avant de la table aussi loin que possible. Ensuite, placez votre clôture sur le tube près de l'extrémité gauche (voir Fig. 19).

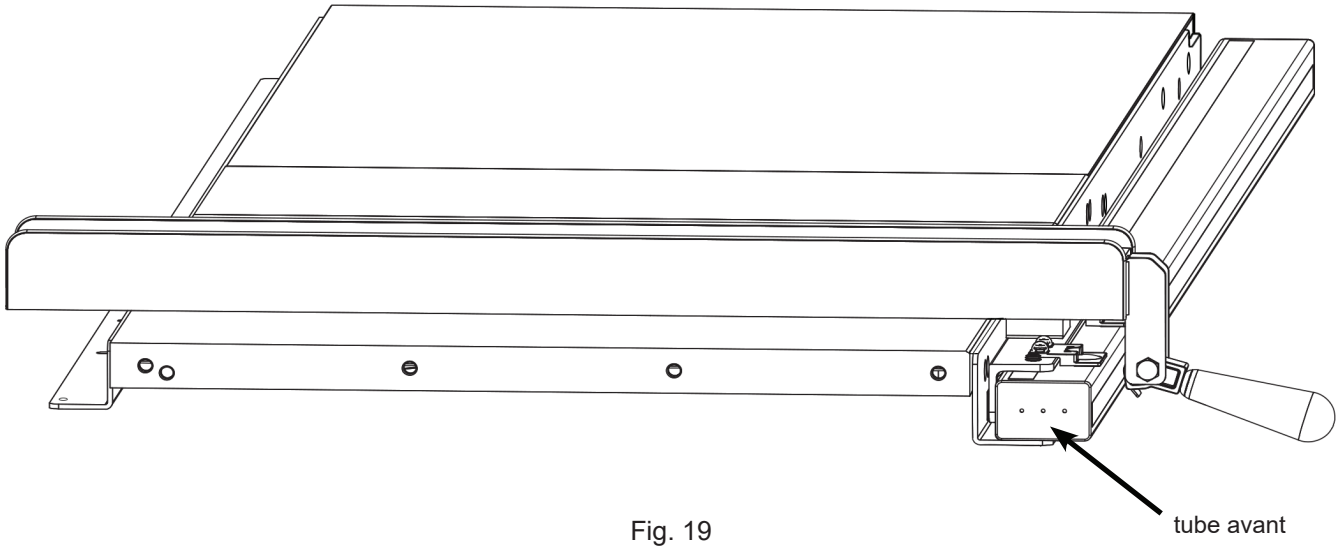

Fig. 19

20. Appuyez sur la poignée du guide pour le fixer au tube avant. Si le guide ne serre pas assez fort pour maintenir sa position contre une force modérée, vous pouvez augmenter la pression de serrage en tournant les deux vis d'ajustement du parallélisme dans le sens des aiguilles d'une montre à l'aide d'une clé hexagonale de 5 mm. Ces vis sont situées dans la partie verticale du support en croix de la clôture (voir Fig. 20). Si vous devez trop forcer pour pousser la poignée du guide vers le bas pour le fixer au tube avant, vous pouvez réduire la pression de serrage en tournant les deux vis d'ajustement du parallélisme dans le sens anti-horaire.

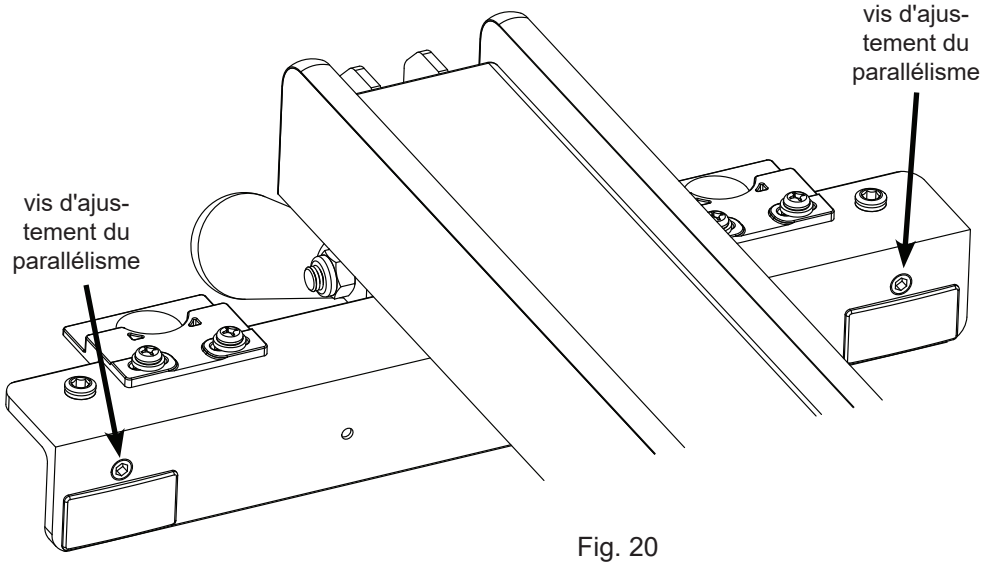

Fig. 20

Installer votre système de guide T-Glide

21. Une fois le guide serré contre le tube avant, déplacez l'extrémité gauche du tube vers la scie jusqu'à ce qu'il n'y ait plus qu'un petit espace (environ 1/16 pouce) entre le rail avant et l'arrière du guide (voir Fig. 21). Serrez le boulon à tête hexagonale M8 x 16 le plus à gauche qui maintient le tube sur le rail avant à l'aide d'une clé de 13 mm.

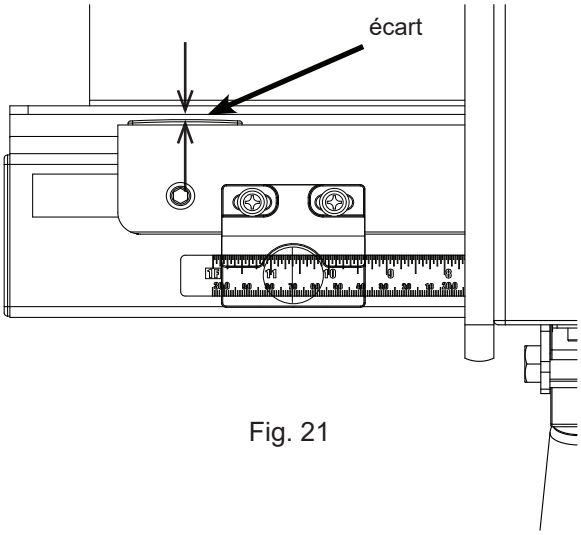

Fig. 21

22. Ensuite, déplacez le guide vers l'extrémité droite du tube, répétez le processus ci-dessus pour positionner le tube et serrez la vis la plus à droite (voir Fig. 22). Une fois les deux extrémités du tube correctement ajustées, serrez les boulons à tête hexagonale M8 x 16 restants pour monter le tube avant sur le rail avant. La clôture doit maintenant glisser doucement le long du tube avant, sans contrainte ni jeu excessif.

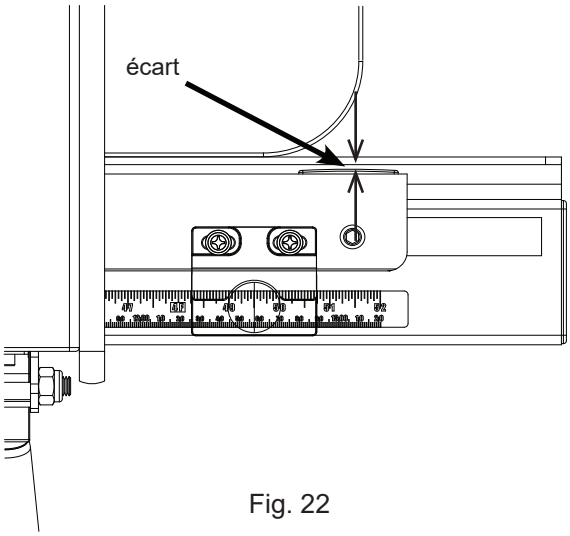

Fig. 22

Ajuster votre système de guide T-Glide

Bien que la clôture soit réglée en usine aux réglages nominaux, il est généralement nécessaire de procéder aux derniers réglages une fois que vos rails et votre table de rallonge ont été installés sur la scie.

La clôture vous permet de définir avec précision la largeur de vos coupes longitudinales (coupes longitudinales dans le sens du bois).La largeur de coupe précise est indiquée par les lentilles indicatrices situées à l'avant du guide (voir Fig. 23). La lentille de gauche indique la largeur de coupe lorsque le guide se trouve du côté gauche de la lame. La lentille de droite indique la largeur de coupe lorsque le guide se trouve du côté droit de la lame. Chaque lentille indicatrice est positionnée au-dessus d'une règle sur le tube avant. Chaque objectif a une ligne de curseur rouge qui indique la largeur précise de la coupe. Pour lire la largeur de coupe, regardez la ligne du curseur. La marque sur la règle située directement sous la ligne du curseur correspond à la largeur de coupe.

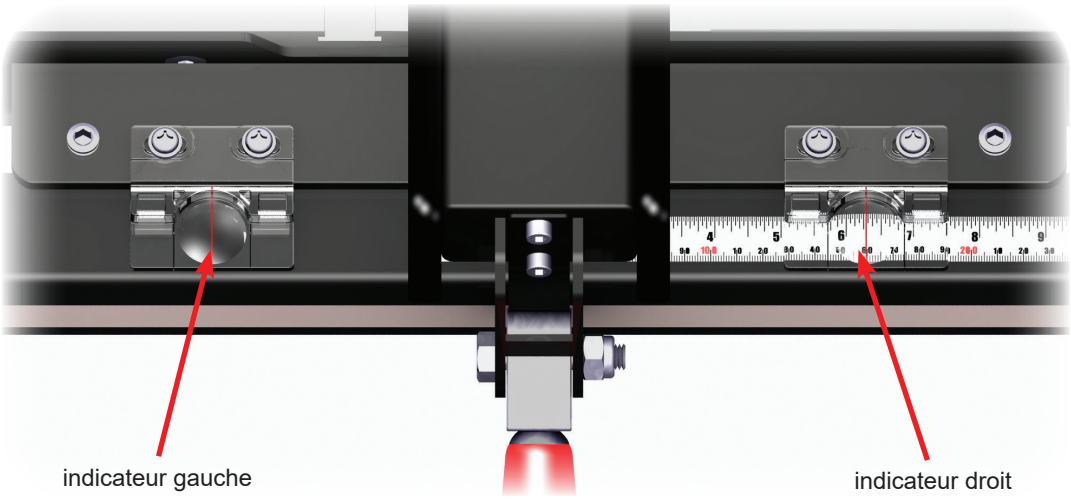

Fig. 23

Si nécessaire, vous pouvez ajuster la position des lentilles indicatrices à l'avant du guide. Pour vérifier la position de chaque lentille indicatrice, fixez le guide au tube avant et utilisez une règle pour mesurer la distance entre la lame et la plaque du guide, et comparez-la à la mesure indiquée sur la lentille indicatrice appropriée. Si un réglage est nécessaire, desserrez les deux vis cruciformes indiquées dans la Fig. 24 et faites glisser les lentilles indicatrices vers la droite ou la gauche jusqu'à ce que le curseur soit directement sur la bonne mesure. Serrez les vis pour verrouiller la position des lentilles indicatrices.

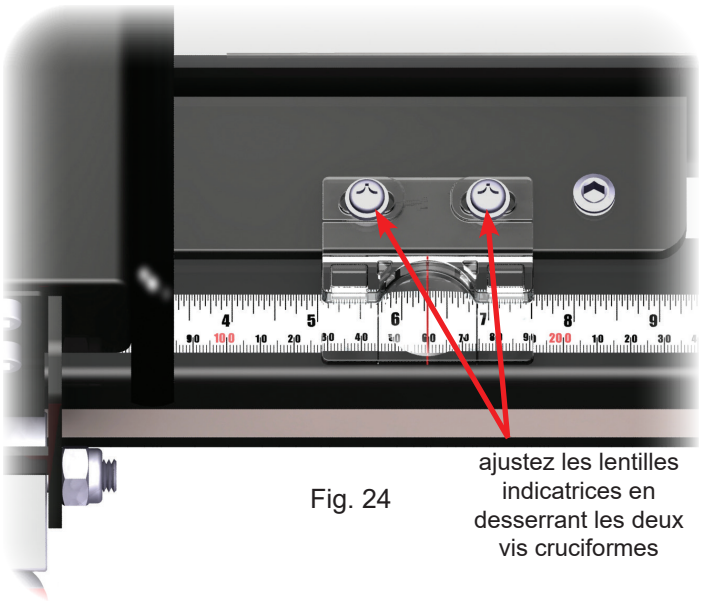

Fig. 24

Ajuster votre système de guide T-Glide

L'étape suivante consiste à aligner les plaques frontales de manière à ce qu'elles soient parallèles aux fentes à onglets. Commencez par faire glisser le guide le long du tube avant jusqu'à ce que la plaque frontale gauche soit au même niveau que le bord droit de la fente d'onglet de droite. Verrouillez la poignée du guide et vérifiez que la plaque frontale est bien alignée au bord de la fente à onglet sur toute sa longueur (voir Fig. 25). Vous pouvez le vérifier visuellement ou en passant votre doigt le long de la plaque frontale et du bord de la fente à onglet. En cas de mauvais alignement, vous pouvez le corriger en tournant l'une des deux vis d'ajustement du parallélisme dans le bord vertical de la traverse du guide (voir Fig. 20).

Fig. 25

La prochaine étape consiste à ajuster les plaques frontales afin qu'elles soient perpendiculaires au dessus de la table. L'angle entre les plaques frontales et la table est défini par les deux vis de mise à niveau en plastique situées dans la partie horizontale de la traverse (voir Fig. 26). Les vis de mise à niveau soulèvent et abaissent chaque extrémité de la partie horizontale de la traverse du guide par rapport au tube principal, les deux plaques avant restant parallèles l'une à l'autre. Le réglage des vis de nivellement permet d'incliner le support transversal du guide, de manière à rendre les plaques frontales perpendiculaires à la table.

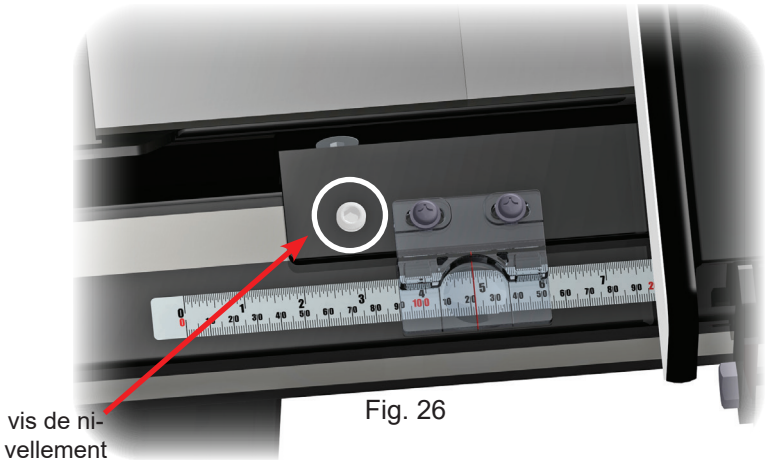

Fig. 26

Pour régler l'angle des plaques frontales, placez un carré de combinaison sur le dessus de la table et contre la plaque frontale gauche (voir Fig. 27). Utilisez une clé hexagonale de 6 mm pour ajuster les vis de nivellement autant que nécessaire jusqu'à ce que la plaque frontale soit parallèle au bord vertical du carré de combinaison.

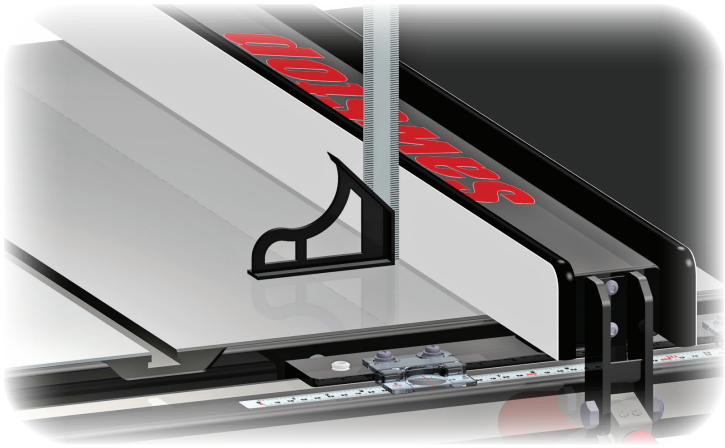

Fig. 27

Ajuster votre système de guide T-Glide

Vous constaterez peut-être qu'après avoir ajusté les plaques frontales, l'extrémité de la traverse a été levée ou abaissée, de sorte qu'elle est trop proche ou trop éloignée du tube principal. Si tel est le cas, tournez les deux vis de nivellement en plastique de la même quantité afin de vous assurer que les lentilles indicatrices de positionnement sont proches, mais ne touchent pas le tube avant ni les règles.

Il devrait y avoir un écart entre la position des lentilles indicatrices et la règle sur le tube principal.

Fig. 28

La dernière étape consiste à définir l'espacement entre le bas de chaque plaque frontale et la table. Les plaques frontales sont maintenues en place par une série de vis filetées dans des écrous encastrés dans les plaques faciales. Les têtes des vis s'insèrent dans les fentes des trous de serrure sur les côtés du guide (voir Fig. 29 avec le capuchon enlevé).

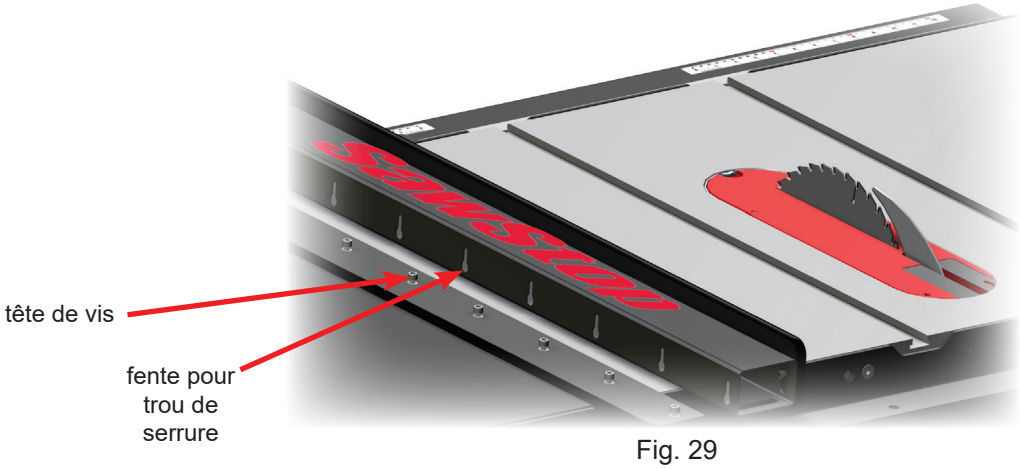

Fig. 29

Il est généralement possible de régler la position des plaques frontales en plaçant un petit bloc de bois contre le bord supérieur ou inférieur des plaques frontales, puis en tapant le bloc en bois avec un maillet en plastique ou en bois. Cependant, si les plaques frontales ne bougent pas lorsque vous tapez, vous pouvez desserrer les vis de montage comme décrit ci-dessous pour ajuster les plaques frontales.

Vous pouvez accéder aux vis qui fixent les plaques frontales au guide à travers les fentes situées au bas du guide. Insérez un tournevis hexagonal à rotule de 5 mm dans la fente située au bout du guide et dans la tête de la vis (voir Fig. 30 avec le capuchon enlevé). Desserrez la vis d'environ un quart à un tour. Ne desserrez pas trop la vis. La vis doit être juste assez dévissée pour permettre à la plaque de bouger, mais toujours suffisamment serrée pour la maintenir temporairement dans sa nouvelle position. Continuez ce processus avec chaque paire de fente / vis. Une fois toutes les vis de la plaque frontale desserrées, faites-la glisser vers le haut du guide.

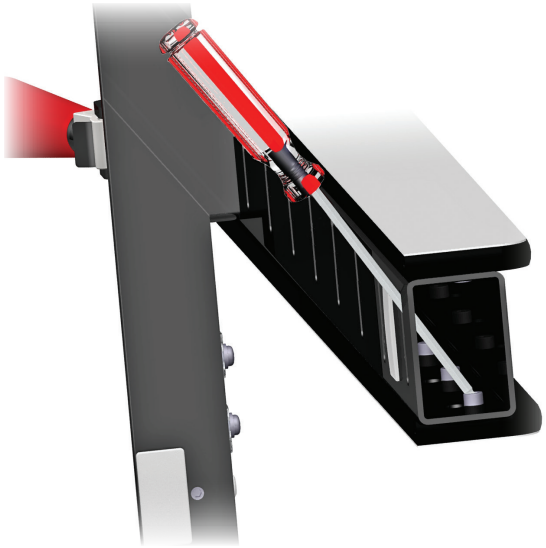

Fig. 30

Ajuster votre système de guide T-Glide

Installez le guide sur le tube avant et positionnez la plaque frontale comme vous le souhaitez, en veillant à laisser au moins un petit espace entre le bas de la plaque frontale et la table afin que celle-ci ne glisse pas sur la table. Il peut être nécessaire de desserrer et de soulever l'autre plaque frontale également si elle est trop basse et gêne le réglage.

Ensuite, soulevez délicatement le guide du tube avant et placez-le sur la table avec la plaque frontale nouvellement ajustée orientée vers le bas. Veillez à ne pas déplacer la plaque frontale de la position que vous avez définie. Si nécessaire, vous pouvez fixer la plaque frontale au guide pour l'empêcher de bouger. Serrez chaque vis pour verrouiller la plaque frontale en position. ***Veillez à ne pas trop serrer ces vis, car cela pourrait créer une légère concavité à la surface de la plaque frontale située près de la vis.***

Ajustez maintenant la position de l'autre plaque frontale si nécessaire.

Félicitations, votre système de guide est maintenant installé et votre scie est prête à être utilisée.

Utiliser votre système de guide T-Glide

Le guide de refente compris avec votre système de guide T-Glide est utilisé pour guider le matériau parallèlement à la lame lorsque vous effectuez des coupes longitudinales (coupes longitudinales dans le sens du bois). Le guide doit toujours être utilisé lors des coupes longitudinales.

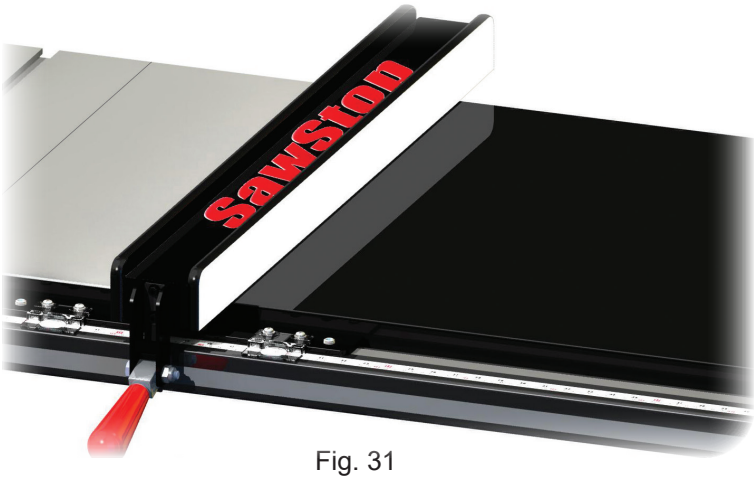

Fig. 31

Pour utiliser le guide parallèle, commencez par le placer sur la table de sorte que le support du guide repose sur le bord arrière supérieur du tube avant. Vous pouvez utiliser le guide du côté gauche ou du côté droit de la lame pour les coupes sans biseau. Si vous pensez effectuer des coupes en biseau, utilisez le guide uniquement du côté droit de la lame de la scie pour éviter qu'elle ne touche éventuellement le guide. Après avoir placé le guide sur les rails, soulevez la poignée rouge en position déverrouillée et faites glisser le guide vers la gauche ou la droite jusqu'à ce que la distance entre la lame et le guide soit approximativement égale à la largeur de coupe souhaitée. Ajustez la position du guide jusqu'à ce que le curseur sur l'indicateur soit directement au-dessus de la largeur souhaitée de la coupe. Utilisez l'objectif de gauche lorsque le guide se trouve du côté gauche de la lame et utilisez l'objectif de droite lorsque le guide se trouve du côté droit de la lame. Une fois le guide dans la bonne position, poussez la poignée de verrouillage rouge vers le bas en position verrouillée (voir Fig. 31). Le guide est maintenant verrouillé et prêt à être utilisé.

Vue élargie de la clôture T-Glide

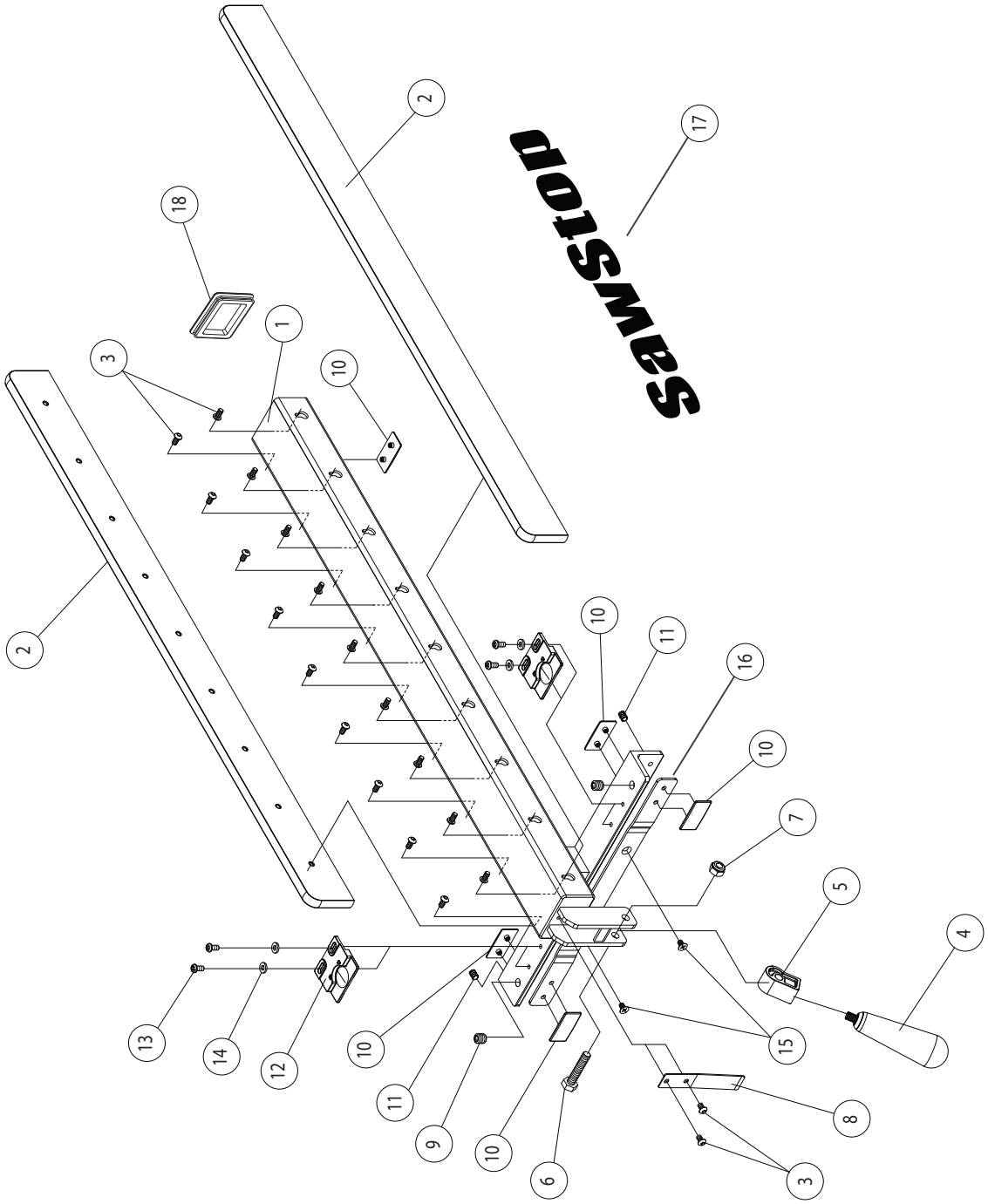

Liste des pièces de clôture T-Glide

Numéro de	Description	Numéro de pièce	Qté.
	Ensemble de clôture professionnelle Série II T-Glide (articles 1 - 18)	TGP2-FA	1.
1.	Tube du guide	TGP2-001	1.
2.	Plaque frontale	TGP2-002	2.
3.	Vis à tête creuse M6 x 1.0 x 10	TGP2-003	20.
4.	Poignée	TGP2-004	1.
5.	Verrou à came	TGP2-005	1.
6.	Tête de boulon hexagonal M10x1.5x45	TGP2-006	1.
7.	Contre-écrou M10x1.5	TGP2-007	1.
8.	Plaque flexible	TGP2-008	1.
9.	Vis de réglage de nivellement M12 x 1,75	TGP2-009	2.
10.	Plaque de glisse	TGP2-010	5.
11.	Vis sans tête M10x1.5x10	TGP2-011	2.
12.	Lentilles indicatrices de positionnement	TGP2-012	2.
13.	Vis cruciforme à tête cylindrique M6 x 1.0 x 10	TGP2-013	4.
14.	Rondelle M6x12x1.5	TGP2-014	4.
15.	Vis cruciforme à tête plate M6x1.0x8	TGP2-015	2.
16.	Bras flexible	TGP2-016	1.
17.	Étiquette SawStop	TGP2-017	1.
18.	Embout de clôture	TGP2-018	1.
	Accessoires		
N/A	Tournevis hexagonal à bout sphérique de 5 mm	TGP2-019	1.
N/A	Clé hexagonale de 6 mm	TGP2-020	1.

Vue élargie des rails du système de guide et de l'extension de 36 po pour une scie sur table

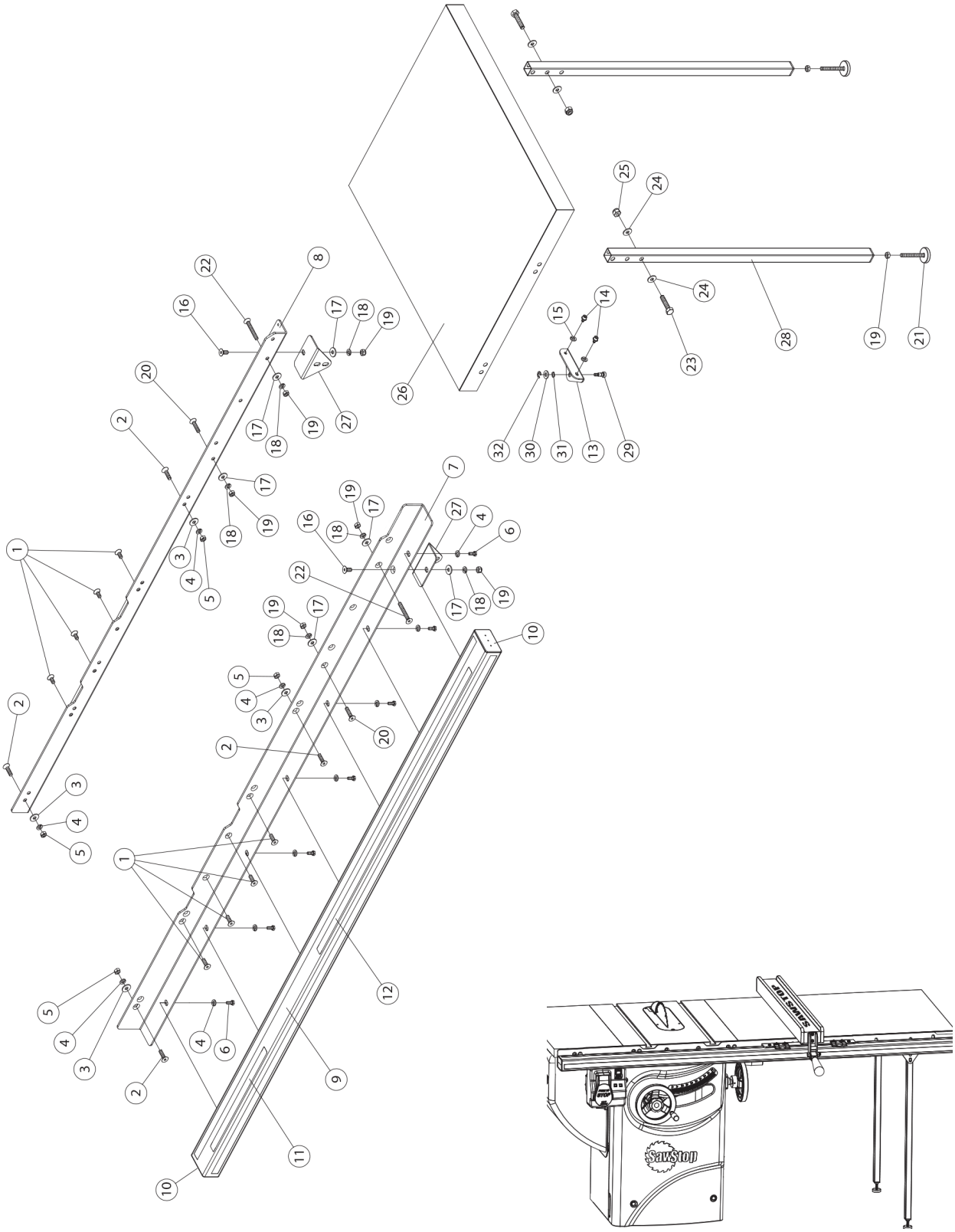

Liste des pièces des rails du système de guide de 36 po et de la table de rallonge pour une scie sur table

Numéro de	Description	Numéro de pièce	Qté.
	Rails de clôture T-Glide de 36 po Série II professionnelle II (articles 1 - 12)	TGP2-R36A	1.
1.	Boulon à tête de douille M8 x 1,25 x 16	TGP2-021	8.
2.	Boulon à tête de douille M8 x 1,25 x 25	TGP2-022	4.
3.	Rondelle M8x23x2	TGP2-023	4.
4.	Rondelle de loquet M8	TGP2-024	11.
5.	Écrou hexagonal M8 x 1,25	TGP2-025	4.
6.	Tête de boulon hexagonal M8x1.25x16	TGP2-026	7.
7.	Rail avant de 36 po	TGP2-027	1.
8.	Rail arrière de 36 po	TGP2-028	1.
9.	Tube frontal de 36 po	TGP2-029	1.
10.	Embout de tube avant	TGP2-030	2.
11.	Règle de 12 po	TGP2-031	1.
12.	Règle de 36 po	TGP2-032	1.
	Table de rallonge M T-Glide de 36 po Série II professionnelle II (articles 13 - 32)	TGP2-T36A	1.
13.	Support de réglage	TGP2-033	1.
14.	Vis d'assemblage M6 x 1.0 x 18	TGP2-034	2.
15.	Rondelle de loquet M6	TGP2-035	2.
16.	Boulon à tête de douille M8 x 1,25 x 20	TGP2-036	2.
17.	Rondelle M8x23x2	TGP2-037	6.
18.	Rondelle de loquet M8	TGP2-038	6.
19.	Écrou hexagonal M8 x 1,25	TGP2-039	8.
20.	Boulon à tête de douille M8 x 1,25 x 35	TGP2-040	2.
21.	Pied	TGP2-041	2.
22.	Boulon à tête de douille M8 x 1,25 x 65	TGP2-042	2.
23.	Tête de boulon hexagonal M10x1.5x40	TGP2-043	2.
24.	Rondelle M10x25x1.5	TGP2-044	4.
25.	Contre-écrou M10x1.5	TGP2-045	2.
26.	Table de 36 po	TGP2-046	1.
27.	Support de jambe	TGP2-047	2.
28.	Patte de soutien	TGP2-048	2.
29.	Vis de réglage	TGP2-049	1.
30.	Rondelle M9x18.3x2.3	TGP2-050	1.
31.	Rondelle ondulée M8	TGP2-051	1.
32.	Anneau de retenue E6	TGP2-052	1.
	Accessoires		
N/A	Trousse de matériel pour rails T-Glide	TGP2-053	1.
N/A	Trousse de matériel pour table T-Glide	TGP2-054	1.
N/A	Affiche d'installation du système de guide professionnel	TGP2-055	1.
N/A	Manuel du propriétaire du Système de guide T-Glide de Série II professionnelle	TGP2-056	1.

Vue élargie des rails du système de guide et de l'extension de 52 po pour une scie sur table

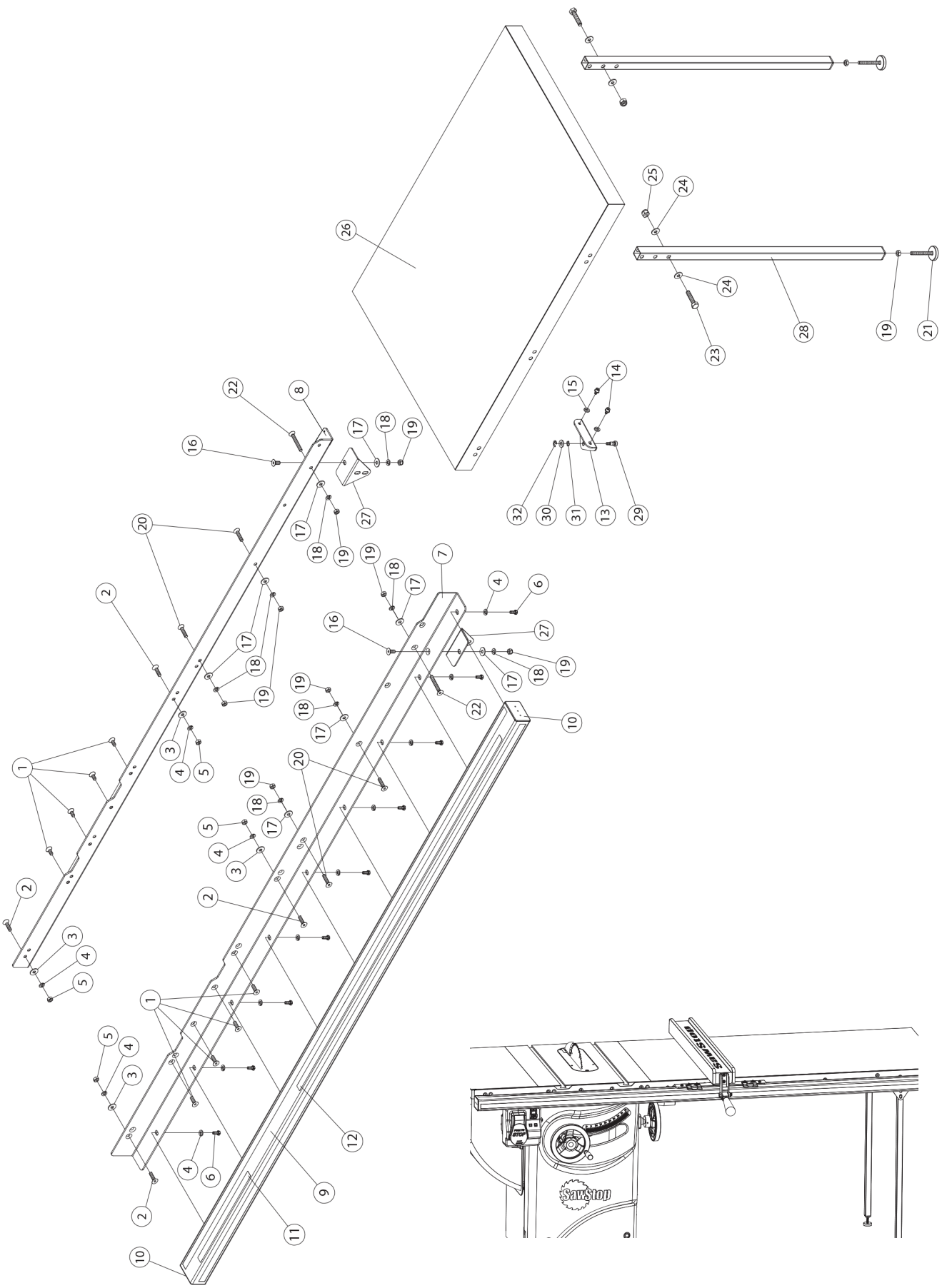

Liste des pièces des rails du système de guide de 52 po et de la table de rallonge pour une scie sur table

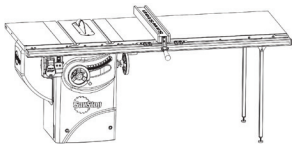

Numéro de	Description	Numéro de pièce	Qté.
	Rails de clôture T-Glide de 52 po Série II professionnelle II (articles 1 - 12)	TGP2-R52A	1.
1.	Boulon à tête de douille M8 x 1,25 x 16	TGP2-021	8.
2.	Boulon à tête de douille M8 x 1,25 x 25	TGP2-022	4.
3.	Rondelle M8 x 23 x 2	TGP2-023	4.
4.	Rondelle de loquet M8	TGP2-024	13.
5.	Écrou hexagonal M8 x 1,25	TGP2-025	4.
6.	Tête de boulon hexagonal M8x1.25x16	TGP2-026	9.
7.	Rail avant de 52 po	TGP2-057	1.
8.	Rail arrière de 52 po	TGP2-058	1.
9.	Tube frontal de 52 po	TGP2-059	1.
10.	Embout de tube avant	TGP2-030	2.
11.	Règle de 12 po	TGP2-031	1.
12.	Règle de 52 po	TGP2-060	1.
	Table de rallonge T-Glide de 52 po Série II professionnelle II (articles 13 - 32)	TGP2-T52A	1.
13.	Support de réglage	TGP2-033	1.
14.	Vis d'assemblage M6 x 1.0 x 18	TGP2-034	2.
15.	Rondelle de loquet M6	TGP2-035	2.
16.	Boulon à tête de douille M8 x 1,25 x 20	TGP2-036	2.
17.	Rondelle M8x23x2	TGP2-037	8.
18.	Rondelle de loquet M8	TGP2-038	8.
19.	Écrou hexagonal M8 x 1,25	TGP2-039	10.
20.	Boulon à tête de douille M8 x 1,25 x 35	TGP2-040	4.
21.	Pied	TGP2-041	2.
22.	Boulon à tête de douille M8 x 1,25 x 65	TGP2-042	2.
23.	Tête de boulon hexagonal M10x1.5x40	TGP2-043	2.
24.	Rondelle M10x25x1.5	TGP2-044	4.
25.	Contre-écrou M10x1.5	TGP2-045	2.
26.	Table de 52 po	TGP2-061	1.
27.	Support de jambe	TGP2-047	2.
28.	Patte de soutien	TGP2-048	2.
29.	Vis de réglage	TGP2-049	1.
30.	Rondelle M9x18.3x2.3	TGP2-050	1.
31.	Rondelle ondulée M8	TGP2-051	1.
32.	Anneau de retenue E6	TGP2-052	1.
	Accessoires		
N/A	Trousse de matériel pour rails T-Glide	TGP2-053	1.
N/A	Trousse de matériel pour table T-Glide	TGP2-054	1.
N/A	Affiche d'installation du système de guide professionnel	TGP2-055	1.
N/A	Manuel du propriétaire du Système de guide T-Glide de Série II professionnelle	TGP2-056	1.

Vue élargie des rails du système de guide et de l'extension de 36 po pour un banc de scie

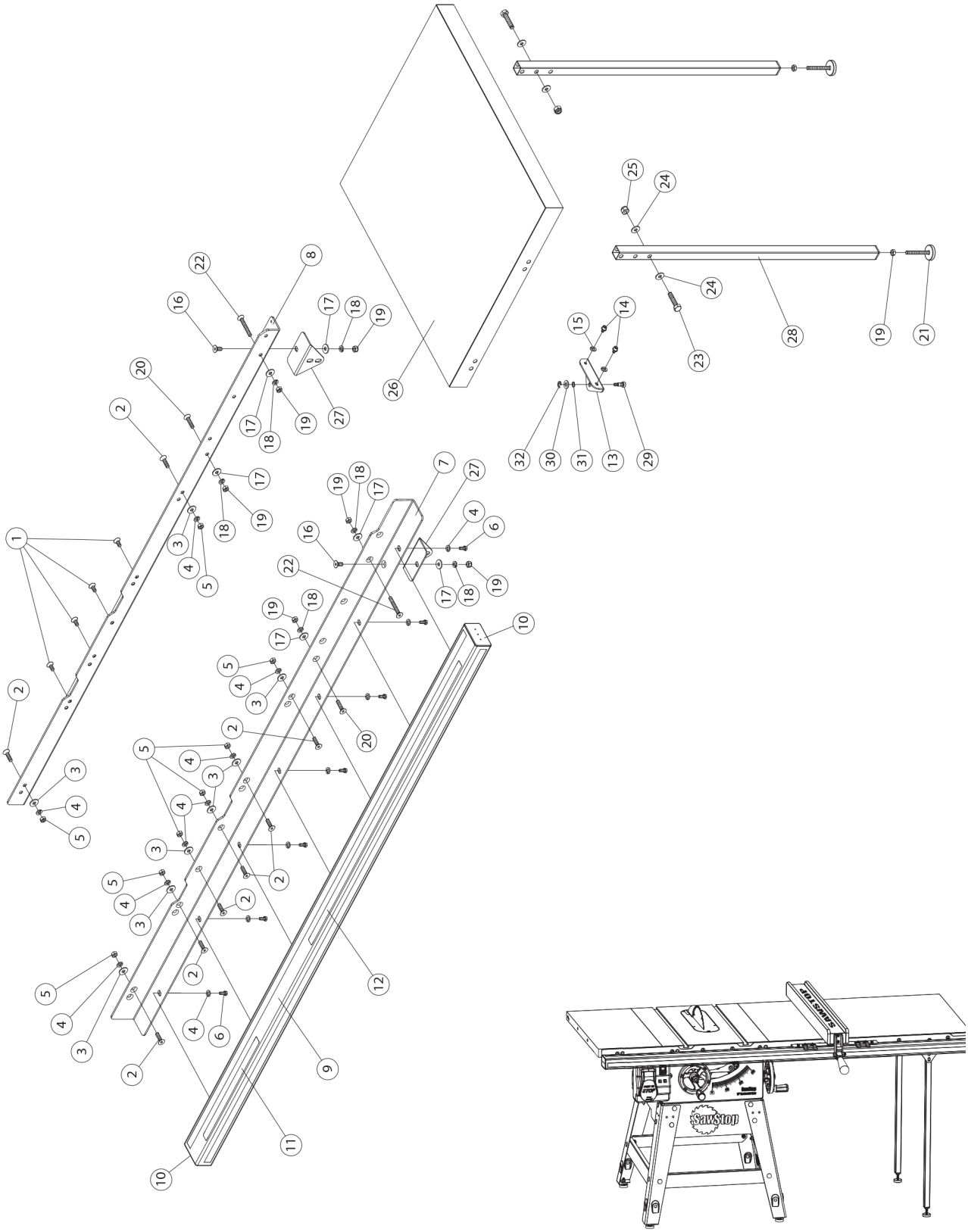

Liste des pièces des rails du système de guide de 36 po et de la table de rallonge pour un banc de scie

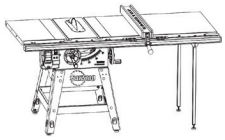

Numéro de	Description	Numéro de pièce	Qté.
	Rails de clôture T-Glide de 36 po Série II professionnelle II (articles 1 - 12)	TGP2-R36A	1.
1.	Boulon à tête de douille M8 x 1,25 x 16	TGP2-021	4.
2.	Boulon à tête de douille M8 x 1,25 x 25	TGP2-022	8.
3.	Rondelle M8x23x2	TGP2-023	8.
4.	Rondelle de loquet M8	TGP2-024	15.
5.	Écrou hexagonal M8 x 1,25	TGP2-025	8.
6.	Tête de boulon hexagonal M8x1.25x16	TGP2-026	7.
7.	Rail avant de 36 po	TGP2-027	1.
8.	Rail arrière de 36 po	TGP2-028	1.
9.	Tube frontal de 36 po	TGP2-029	1.
10.	Embout de tube avant	TGP2-030	2.
11.	Règle de 12 po	TGP2-031	1.
12.	Règle de 36 po	TGP2-032	1.
	Table de rallonge T-Glide de 36 po Série II professionnelle II (articles 13 - 32)	TGP2-T36A	1.
13.	Support de réglage	TGP2-033	1.
14.	Vis d'assemblage M6 x 1.0 x 18	TGP2-034	2.
15.	Rondelle de loquet M6	TGP2-035	2.
16.	Boulon à tête de douille M8 x 1,25 x 20	TGP2-036	2.
17.	Rondelle M8x23x2	TGP2-037	6.
18.	Rondelle de loquet M8	TGP2-038	6.
19.	Écrou hexagonal M8 x 1,25	TGP2-039	8.
20.	Boulon à tête de douille M8 x 1,25 x 35	TGP2-040	2.
21.	Pied	TGP2-041	2.
22.	Boulon à tête de douille M8 x 1,25 x 65	TGP2-042	2.
23.	Tête de boulon hexagonal M10x1.5x40	TGP2-043	2.
24.	Rondelle M10x25x1.5	TGP2-044	4.
25.	Contre-écrou M10x1.5	TGP2-045	2.
26.	Table de 36 po	TGP2-046	1.
27.	Support de jambe	TGP2-047	2.
28.	Patte de soutien	TGP2-048	2.
29.	Vis de réglage	TGP2-049	1.
30.	Rondelle M9x18.3x2.3	TGP2-050	1.
31.	Rondelle ondulée M8	TGP2-051	1.
32.	Anneau de retenue E6	TGP2-052	1.
	Accessoires		
N/A	Trousse de matériel pour rails T-Glide	TGP2-053	1.
N/A	Trousse de matériel pour table T-Glide	TGP2-054	1.
N/A	Affiche d'installation du système de guide pour banc de scie	TGP2-062	1.
N/A	Manuel du propriétaire du Système de guide T-Glide de Série II professionnelle	TGP2-056	1.

Vue élargie des rails du système de guide et de l'extension de 52 po pour un banc de scie

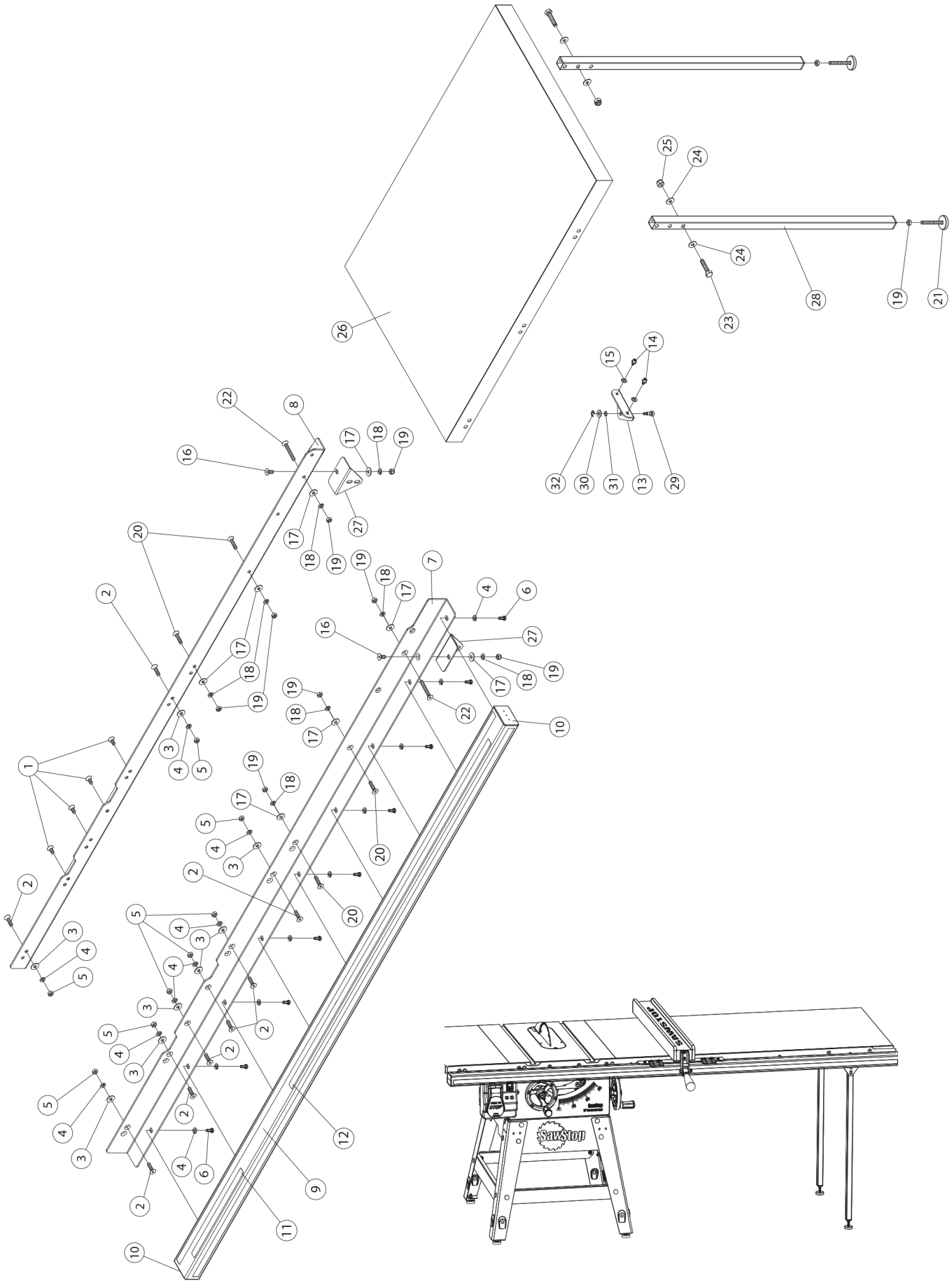

Liste des pièces des rails du système de guide de 52 po et de la table de rallonge pour un banc de scie

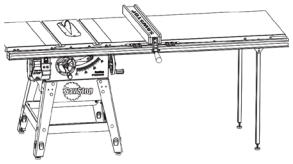

Numéro de	Description	Numéro de pièce	Qté.
	Rails de clôture T-Glide de 52 po Série II professionnelle II (articles 1 - 12)	TGP2-R52A	1.
1.	Boulon à tête de douille M8 x 1,25 x 16	TGP2-021	4.
2.	Boulon à tête de douille M8 x 1,25 x 25	TGP2-022	8.
3.	Rondelle M8x23x2	TGP2-023	8.
4.	Rondelle de loquet M8	TGP2-024	17.
5.	Écrou hexagonal M8 x 1,25	TGP2-025	8.
6.	Tête de boulon hexagonal M8x1.25x16	TGP2-026	9.
7.	Rail avant de 52 po	TGP2-057	1.
8.	Rail arrière de 52 po	TGP2-058	1.
9.	Tube frontal de 52 po	TGP2-059	1.
10.	Embout de tube avant	TGP2-030	2.
11.	Règle de 12 po	TGP2-031	1.
12.	Règle de 52 po	TGP2-060	1.
	Table de rallonge T-Glide de 52 po Série II professionnelle II (articles 13 - 32)	TGP2-T52A	1.
13.	Support de réglage	TGP2-033	1.
14.	Vis d'assemblage M6 x 1.0 x 18	TGP2-034	2.
15.	Rondelle de loquet M6	TGP2-035	2.
16.	Boulon à tête de douille M8 x 1,25 x 20	TGP2-036	2.
17.	Rondelle M8x23x2	TGP2-037	8.
18.	Rondelle de loquet M8	TGP2-038	8.
19.	Écrou hexagonal M8 x 1,25	TGP2-039	10.
20.	Boulon à tête de douille M8 x 1,25 x 35	TGP2-040	4.
21.	Pied	TGP2-041	2.
22.	Boulon à tête de douille M8 x 1,25 x 65	TGP2-042	2.
23.	Tête de boulon hexagonal M10x1.5x40	TGP2-043	2.
24.	Rondelle M10x25x1.5	TGP2-044	4.
25.	Contre-écrou M10x1.5	TGP2-045	2.
26.	Table de 52 po	TGP2-061	1.
27.	Support de jambe	TGP2-047	2.
28.	Patte de soutien	TGP2-048	2.
29.	Vis de réglage	TGP2-049	1.
30.	Rondelle M9x18.3x2.3	TGP2-050	1.
31.	Rondelle ondulée M8	TGP2-051	1.
32.	Anneau de retenue E6	TGP2-052	1.
	Accessoires		
N/A	Trousse de matériel pour rails T-Glide	TGP2-053	1.
N/A	Trousse de matériel pour table T-Glide	TGP2-054	1.
N/A	Affiche d'installation du système de guide pour banc de scie	TGP2-062	1.
N/A	Manuel du propriétaire du Système de guide T-Glide de Série II professionnelle	TGP2-056	1.

SawStop, LLC
11555 S.W. Myslony Street
Tualatin, Oregon 97062
www.sawstop.com

Téléphone principal - (503) 570-3200
Service - (503) 582-9934
Fax - (503) 570-3303
Email : info@sawstop.com

Les mises à jour de ce manuel peuvent être obtenues à l'adresse suivante : www.sawstop.com.

En attente de brevet Copyright SawStop, LLC Tous droits réservés.
SawStop est une marque déposée et T-Glide est une marque de SawStop, LLC.

M PCS 18 0004 00 QB FR
Juillet 2017